EXAUSTORES**TELESCÓPICAS**



TF 2003 DURALUM

TF 2003 DURALUM 900
Cod. **02094305** EAN **8422248061964**

Painel de **Controlo Mecânico**
2 níveis de extração
Capacidade de extração máxima – mínima (Reg.(UE) nº65/2014) **390m³/h** - 150m³/h
Nível sonoro (Reg.(UE) nº65/2014): 45 dB(A), máximo: 57dB(A)
Motor tangencial.Extra silencioso. Consumo máximo de energia **100W**
Iluminação de alta eficiência por LED
Interior blindado de limpeza
Sistema de instalação fácil
Filtros laváveis na máquina de lavar louça
Acabamento em inox antimanchas DurAlum
Frontal substituivel
Pressão máx.: 194Pa
Descarga 120 mm
Classe energética: C

► **Acessórios (não incluídos)**
Filtro de Carvão Ativo.....Cod. 02825263 / EAN 8422248006552.....
Válvula anti retorno.....Cod. 02849003 / EAN 8422248044653.....

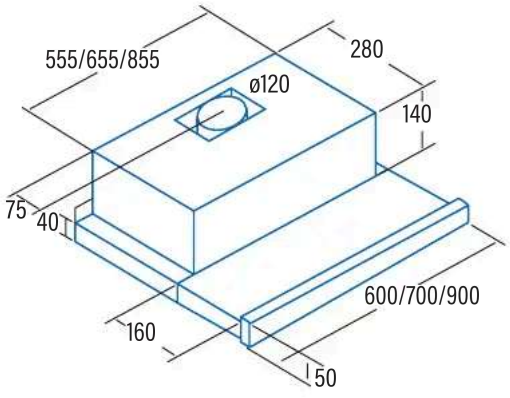

Código	**02094305**
EAN	**8422248061964**
Modelo	**TF-2003 DURALUM 900**
Tipo	Telescópica
Ficha de produto segundo directivas EU65/2014 - EN61591, EN60704-2-13, EN50564	
AEC (Consumo de Energia Anual) (kWh/ano)	46,3
EEI class (Classe de Eficiência Energética)	C
FDE (Eficiência Fluidodinamica)	10,1
FDE class (Classe de Eficiência Fluidodinamica)	E
LE (Eficiência de Iluminação) (lux/W)	36
LE class (Classe de Eficiência de Iluminação)	A
GFE (Eficiência de Filtragem de gordura)	68
GFE Class (Classe de Eficiência de Filtragem de gordura)	D
Fluxo de ar em velocidade mínima (m³/h)	150
Fluxo de ar em velocidade máxima (m³/h)	390
Fluxo de ar em velocidade intensiva (TURBO) (m³/h)	-
Potência sonora em velocidade mínima (dB)	45
Potência sonora em velocidade máxima (dB)	57
Potência sonora em velocidade intensiva (TURBO) (dB)	-
Po (Consumo de Electricidade em modo Desactivado) (W)	0
Ps (Consumo de Electricidade em modo de Espera) (W)	0
Directiva Integração segundo EU 66/2014	
f (Factor de Incremento no Tempo)	1,6
EEI (Eficiência Energética)	81,1
QBEP (Fluxo de ar em Ponto de Máxima Eficiência) (m³/h)	201,1
PBEP (Diferência de Pressão Estática em Ponto de Máxima Eficiência) (Pa)	125
WBEP (Potência Eletrica de entrada em Ponto de Máxima Eficiência) (W)	69
WL (Consumo Nominal de electricidade do sistema de Iluminação da superfície de cocção) (W)	7
EMIDDLE (Iluminância media do sistema de iluminação da superfície de cocção) (lux)	252
Dimensões exteriores	
Largura (mm)	900
Profundidade (mm)	280
Altura máxima total (mm)	180
Altura mínima total (mm)	180
Diametro de saida (mm)	120
Características	
Motor	TF 2003
Niveis de extração	2
Consumo máximo motor (W)	100
Pressão Máxima (Pa)	194
Pressão Turbo (Pa)	-
Tipo de controle	Interruptor
Desconexão automática	-
Indicador electrónico saturação filtro	-
Tipo de filtro	Metálico
Número de filtros antigordura	2
Interior blindado	√
Iluminação	
Classe de lâmpadas	Ecoled
Iluminação regulavel na intensidade	-
Nº de lâmpadas	2
Instalação	
Distância mínima a uma placa eléctrica (mm)	550
Distância mínima a uma placa a gas (mm)	650
Instalação com saida de ar para exterior / recirculação	AMBAS
Sistema de fácil instalação	√
Conexão eléctrica	
Potência total (W)	107
Tensão nominal (V)	220-240
Frequência da rede (Hz)	50
Isolamento eléctrico	CLASE I
Ficha	-
Acessórios	
Extensão tubo superior	-
Tubos decorativos brancos	-
Tubos decorativos negros	-
Embelezedor Ilhas	-
Válvula antiretorno	02849003
Filtro metálico MAX PRO	-
Filtro metálico	02825273*
Filtro DUAL (metálico + carvão activo)	-
Filtros carvão activo	02825263
Tubo flexivel silenciador	-