RODI ELITE || Box Line 34

Imagem Principal





Desenho Técnico

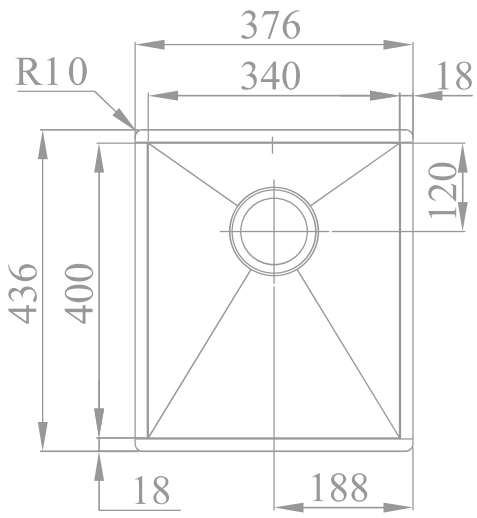

Aplicação à Face

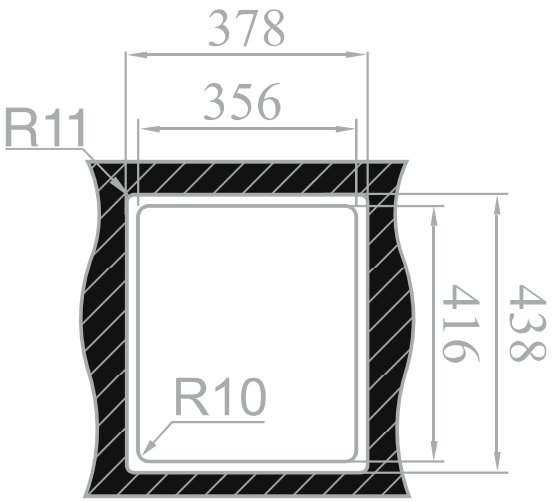

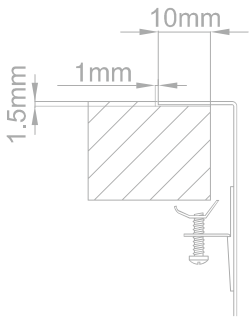

Aplicação Superior

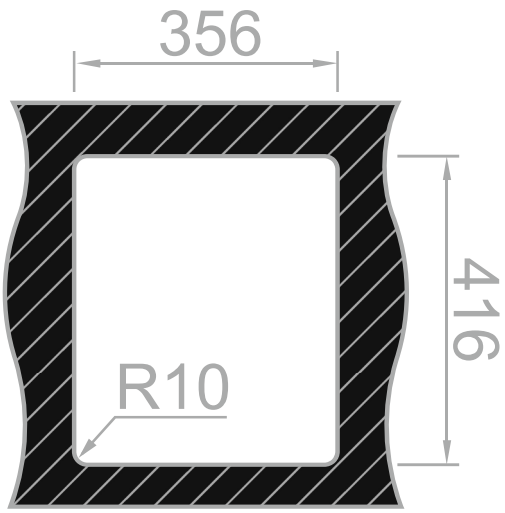

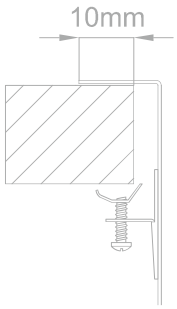

Aplicação Inferior

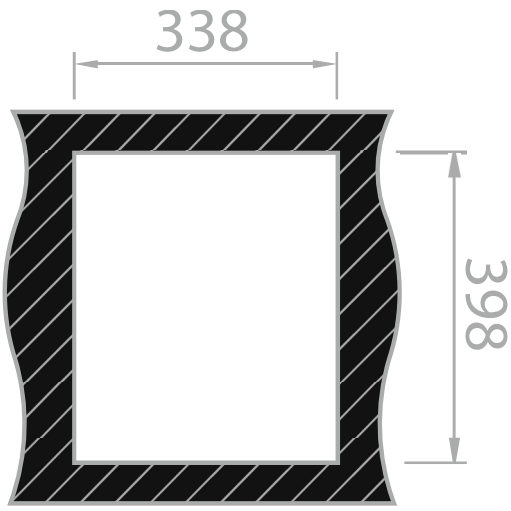

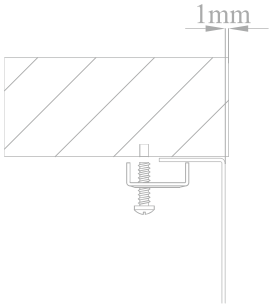

Detalhes Técnicos

Medida Externa: 376x436mm

Medida da Cuba: 340x400mm

Profundidade: 200mm

Raio: 0mm

Inclui: Sifão/válvula manual de cesta 0212249S

Embalagem: Caixa individual

Móvel: 450mm

Acabamentos:

RODI SINKS AND IDEAS, S.A.
Apartado 1, 3801-551 - Eixo
Aveiro- Portugal

Tel: 234 920 260 Fax: 234 931 476 E-mail: rodi@rodi.pt