RODI ELITE - BOX LUX

BOX LUX 74
VáLVULA REDONDA



Cuba de linhas retas e design minimalista, com 12mm de raio e possibilidade de integração de válvula redonda ou retangular.

ACABAMENTOS:

- Escovado

Detalhes técnicos

O que precisa saber

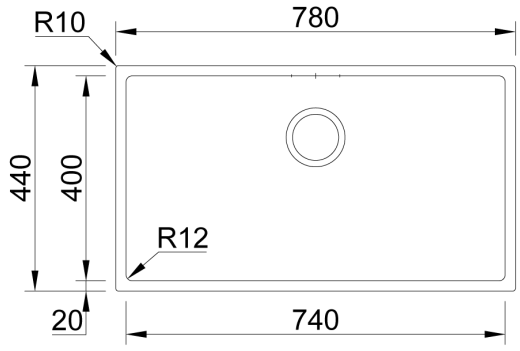

Medida externa	780x440mm
Medida das cubas	740x400mm
Profundidade	200mm
Embalagem	Caixa Individual
Tamanho do móvel	900mm

© 2022 RODI. All Rights Reserved

Plano de corte



Instalação à Face

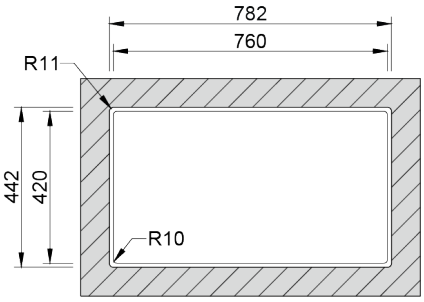

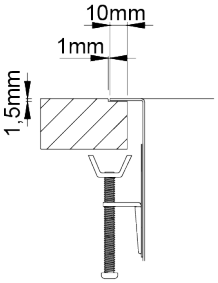



Instalação Inferior

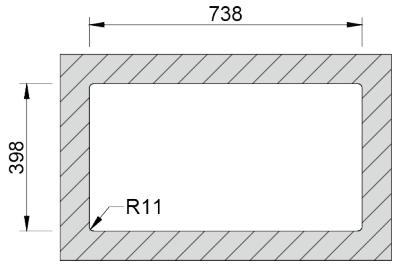

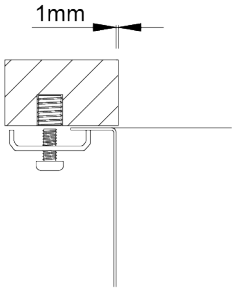



Instalação Superior

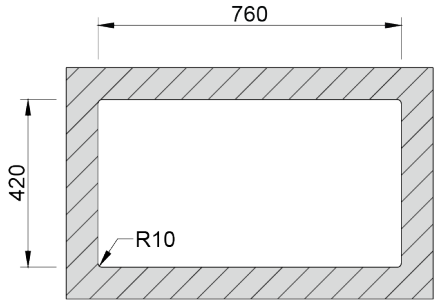

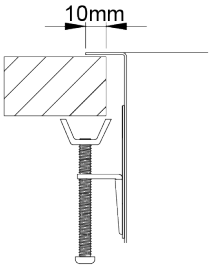

© 2022 RODI. All Rights Reserved