RODI ELITE || Invisible 40 R

Imagem Principal





Desenho Técnico

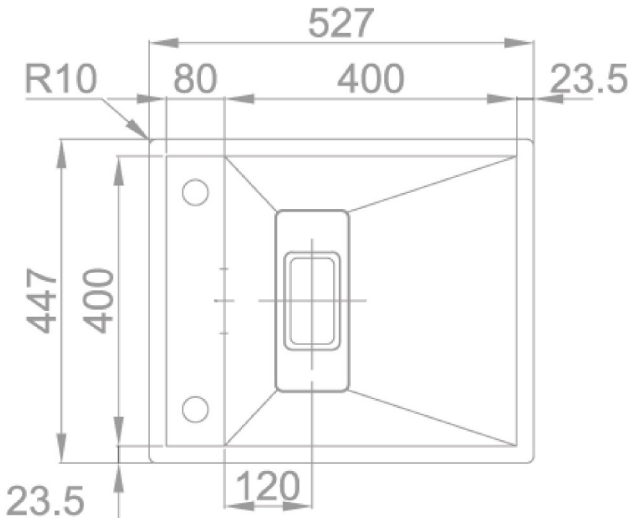

Aplicação à Face

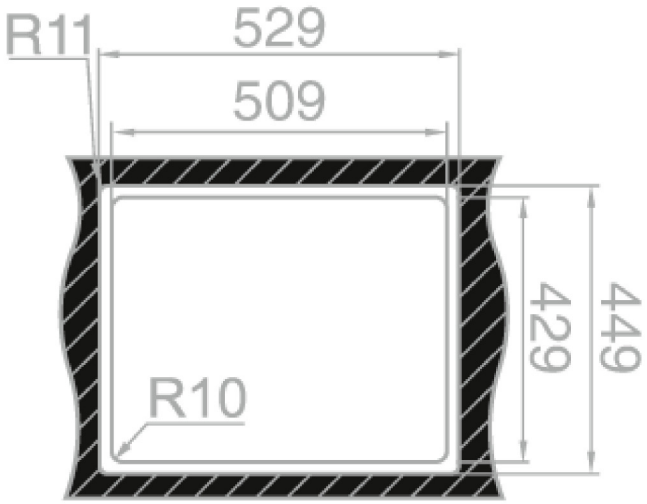

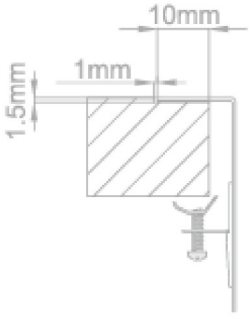

Aplicação Superior

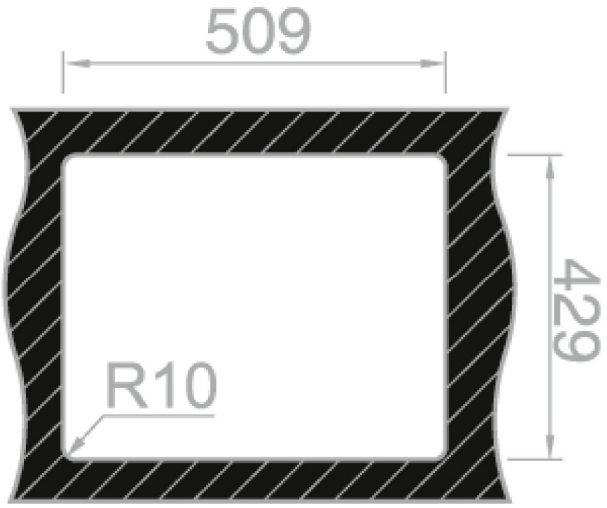

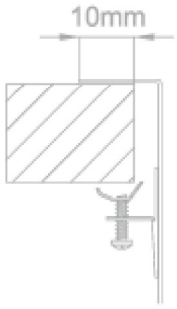

Aplicação Inferior

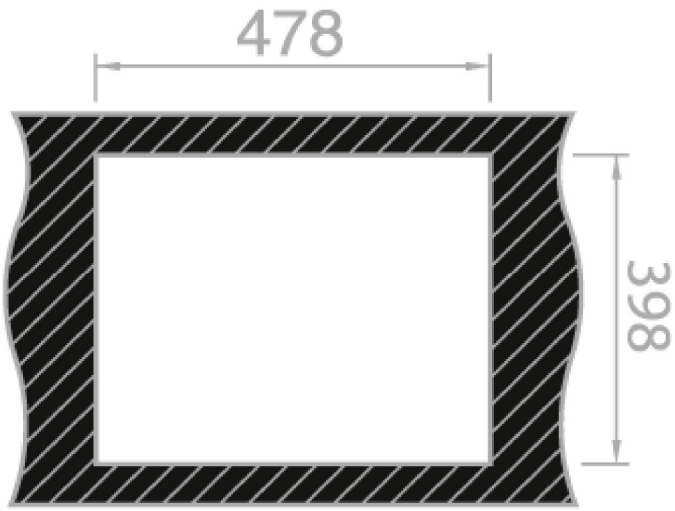

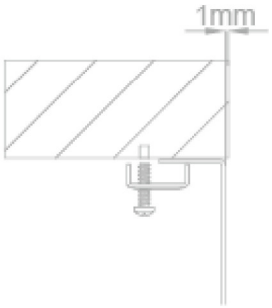

Detalhes Técnicos

Medida Externa: 527x447mm

Medida da Cuba: 400x400mm

Profundidade: 200mm

Inclui: Sifão/válvula manual FIRST 0212247S

MISTURADORA BOX QS 3000 + TAMPA INVISIBLE

Embalagem: Caixa individual

Móvel: 600mm

Acabamentos:

RODI SINKS AND IDEAS, S.A.
Apartado 1, 3801-551 - Eixo
Aveiro- Portugal

Tel: 234 920 260 Fax: 234 931 476 E-mail: rodi@rodi.pt