LLX 621 ESQ | 101.0150.821



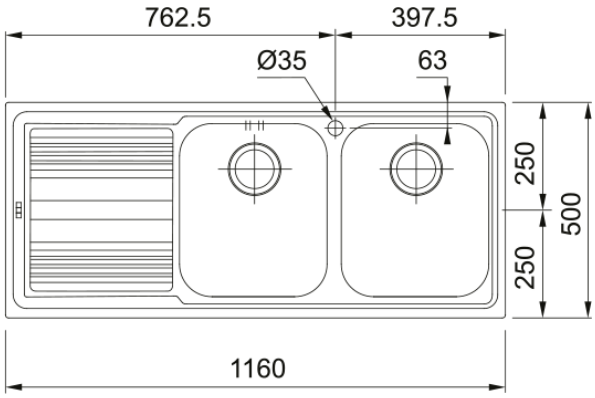

Lava louça Logica Line LLX 621 escorredor à esquerda

Aspecto	
Tipo de lava loiças	Lava-Louça (com escorredor)
Material	Aço inoxidável
Número de cubas	2
Cor	Aço
Acabamento	Escovado
Dimensões	
Medida est: esquerda-direita	1160.0
Medida ext: frente-traseira	500.0
Cuba 1: esquerda-direita	340.0
Cuba 1: frente-traseira	400.0
Cuba 1: profundidade	180.0
Cuba 2: esquerda-direita	340.0
Cuba 2: frente-traseira	400.0
Cuba 2: profundidade	180.0
Encastre: esquerda-direita	1140.0
Encastre: frente-traseira	480.0
Instalação	
Móvel	80 cm
Características do Produto	
Tipo de instalação	Encastre
Overflow	3 1/2"
Posição do escorredor	Escorredor à esquerda
Identificação do Produto	
Marca de produto	FRANKE
Familia do produto	Smart
Gama	Logica Line
Certificado	CE

Propriedades

Nº. de escorredores	1
Produto reversível	Não
Aba para misturadora	Sim
Válvula incluida	Sim
Tipo de válvula	Manual
Sifão incluído	sim
Nº. orificios p/misturadora	1
Furo p/ doseador de sabão	Não