IBF 66100 DSS BK
Placa de indução de 60 cm com 4 zonas flexíveis



REFERENCIA

REF: 112520058 EAN: 8434778037791

CARACTERÍSTICAS

Placa de indução
Controlo frontal tátil Dual Slider
4 zonas de cozedura
4 Flex zones (zonas flexíveis)
Superfície em vidro temperado
Desligamento automático
Timer de cozedura (temporizador)
Bloqueio de segurança para crianças
Indicador de calor residual
Kit de instalação fácil
Potência nominal máxima de 7400 W



DIMENSÕES

Altura do produto (mm): 62
Largura do produto (mm): 590
Profundidade do produto (mm): 520
Comprimento do produto (mm):
Peso líquido (kg): 8

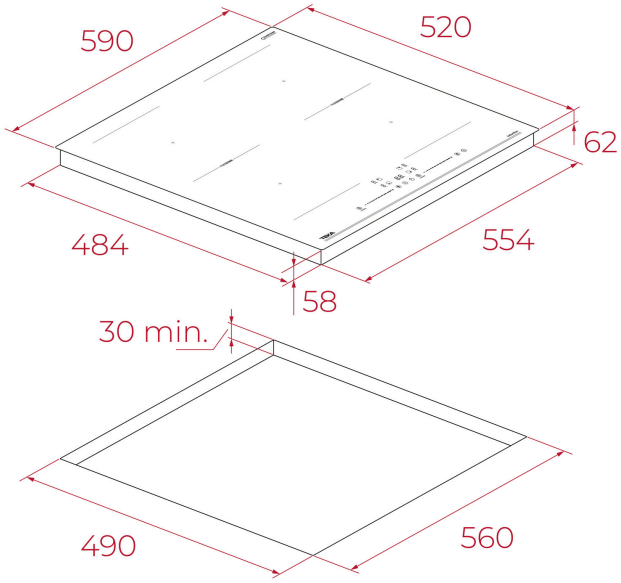

ESPECIFICAÇÕES TÉCNICAS

Tensão / Voltagem (V): 220-240
Frequência (Hz): 50/60
Potência nominal máxima (W): 7400

COLORES

112520058 Negro