Active Window Monocomando Cromado | 115.0486.980

FAMÍLIA : **Misturadoras** | SÉRIE : **Active Window** | ACABAMENTO : **Cromado** | TIPO DE INSTALAÇÃO : **Misturadoras** | SÉRIE : **Active** | TIPO DE INSTALAÇÃO : **Rebatível** | TIPO DE INSTALAÇÃO : **Bancada / Lava Louça** | TIPO DE INSTALAÇÃO : **Bancada** | TIPO DE INSTALAÇÃO : **Sink/Worktop** | MODELO : **Monocomando**



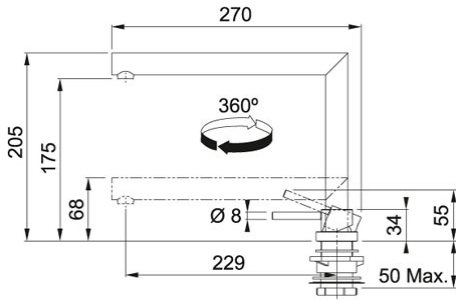

INFORMAÇÃO TÉCNICA	
Versão	Bica Giratória
Rotação da bica	360 °
Base	Ø-45
Cartucho	Discos Cerâmicos Ø 25
Nota	Necessita 2 furos Não é compatível com a série Planario, Polyedro e Crystal Distância máxima entre o comando e a misturadora 500mm