Combinado FCB 320 V NE E | 118.0606.722



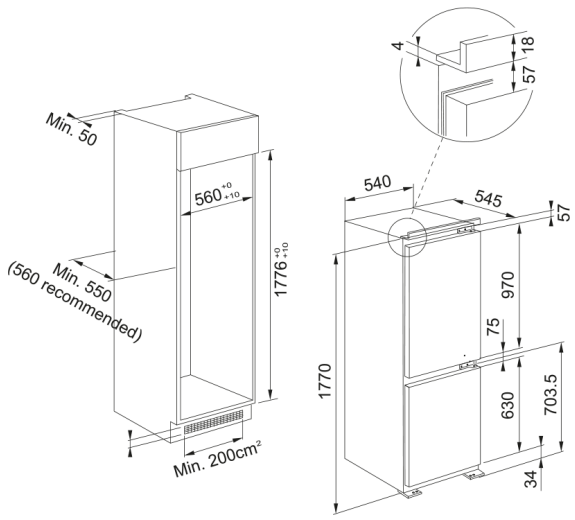

Combinado FCB 320 V NE E

Aspecto	
Tipo de instalação	Encastre
Cor	Branco
Dimensões	
Largura total	540.0
Altura geral	1770.0
Profundidade total	545.0
Especificações Energia	
Voltagem	220-240 V
Frequência (Hz)	50 Hz
Características do Produto	
Tipo	Combinado encastre inferior
Classe energética	E
Identificação do Produto	
Marca de produto	FRANKE
Familia do produto	Maris
Propriedades	
Sistema refrigeração	Manual
Capacidade liquida em litro	273
Cap. liquida congelador litros	79
Cap.liquida frigoprifico litro	194
Opção de refrigeração rápida	Não
Opção de congelação Rápida	Não
Nivel de ruido db(A)	35
Climatização	SN,T