RODI SELECTION || Acquaviva

Imagem Principal



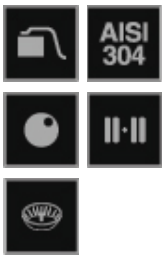

Desenho Técnico

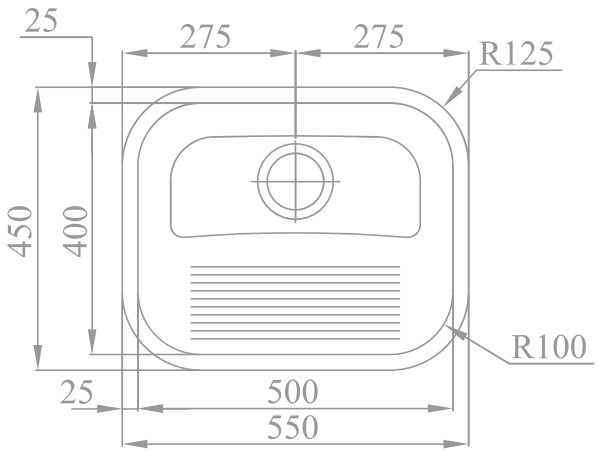

Aplicação Encastrar

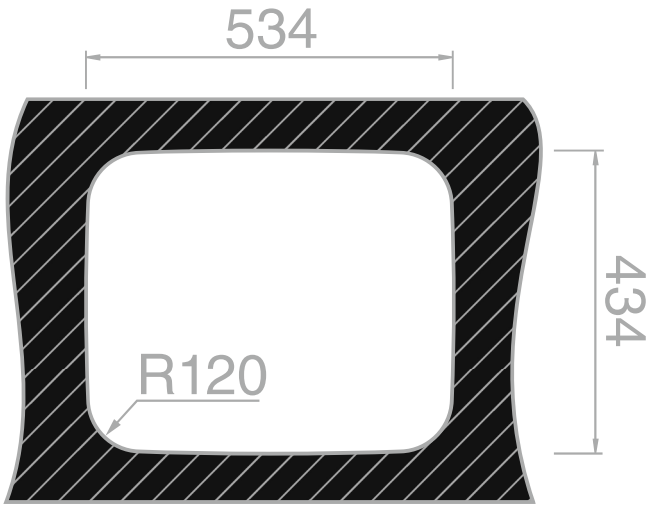

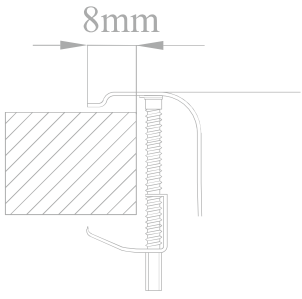

Detalhes Técnicos

Medida Externa: 550x450mm

Medida da Cuba: 500x400mm

Profundidade: 230mm

Inclui: Sifão/válvula de cesta 0211000

Embalagem: Caixa individual

Móvel: 600mm

Acabamentos:

RODI SINKS AND IDEAS, S.A.
Apartado 1, 3801-551 - Eixo
Aveiro- Portugal

Tel: 234 920 260 Fax: 234 931 476 E-mail: rodi@rodi.pt