RODI LIGHT || Semi-Dueto

**Imagem Principal**



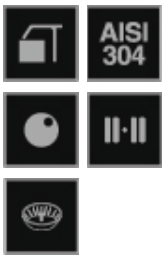


**Desenho Técnico**

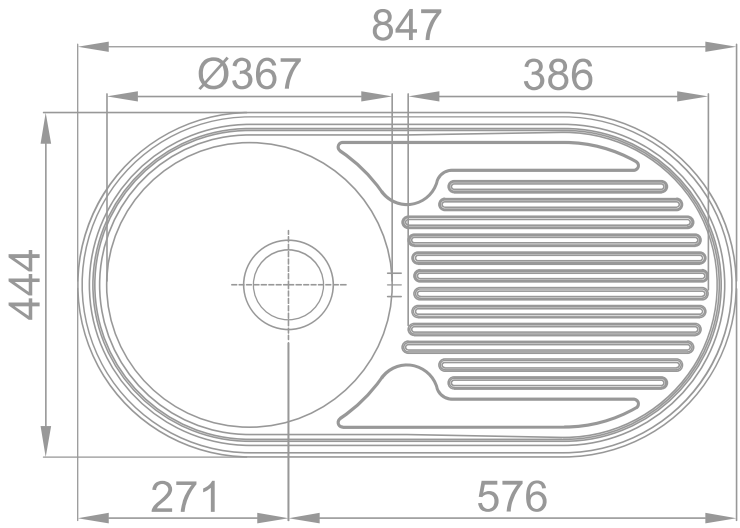


**Aplicação Encastrar**

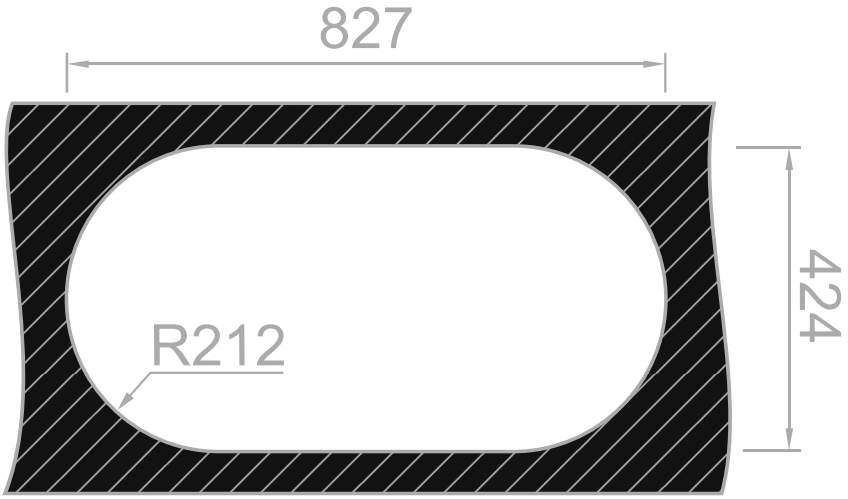


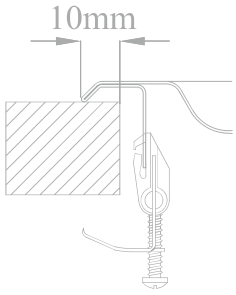


**Detalhes Técnicos**

Medida Externa: 847x444mm

Medida da Cuba: Ø367mm

Profundidade: 145mm

Inclui: Sifão/válvula de cesta 0211110

Móvel: 450mm

Acabamentos:

RODI SINKS AND IDEAS, S.A.
Apartado 1, 3801-551 - Eixo
Aveiro- Portugal

Tel: 234 920 260 Fax: 234 931 476 E-mail: rodi@rodi.pt