RODI LIGHT || Okio Line 103

Imagem Principal





Desenho Técnico

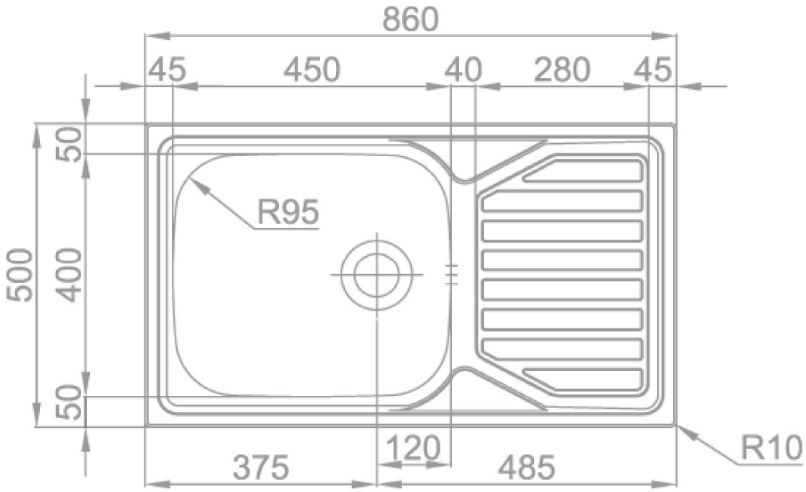

Aplicação Encastrar



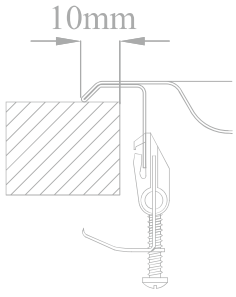

Detalhes Técnicos

Medida Externa: 860x500mm

Medida da Cuba: 450x400mm

Profundidade: 160mm

Inclui:

Móvel: 600mm

Acabamentos:

RODI SINKS AND IDEAS, S.A.
Apartado 1, 3801-551 - Eixo
Aveiro- Portugal

Tel: 234 920 260 Fax: 234 931 476 E-mail: rodi@rodi.pt