Exaustor FBI 705 XS HCS FRANKE | 305.0599.510



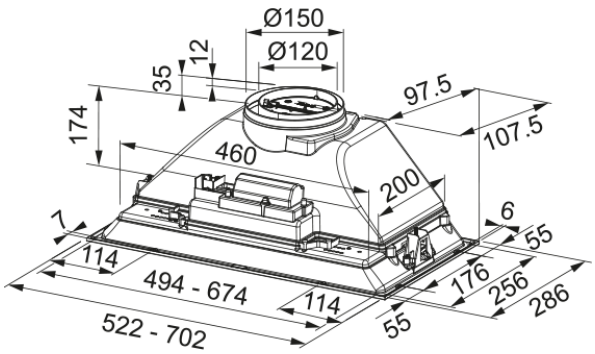

Exaustor FBI 705 XS HCS FRANKE

Aspecto	
Categoria de chaminés	Encastre
Acabamento	Aço inoxidável
Dimensões	
Largura em mm	700.0
Diâmetro da saida de ar	120
Especificações Energia	
Tipo de ligação	IT
Consumo anual de energia CAE	40.5
Classe de eficiência dinâmica	C
Eficiência da iluminação	A
Eficiência filtros de gorduras	C
Voltagem do motor	220-240V 50-60Hz
Motor Gr comm.nome	Smart B
Nº. de motores	1
Instalação	
Tipo de instalação	Grupos filtrantes
Características do Produto	
Sensor de qualidade do ar	Não
Classe energética	B
Identificação do Produto	
Marca de produto	FRANKE
Familia do produto	Smart
Gama	BOX
Propriedades	
Número de lâmpadas	2
Tipo de lâmpada	Led S2000 4000K
Controlo remoto	Não

Á prova de água	Não
Tipo de interface	Ligação direta
Nº. de velocidades	3
Configuração de velocidades	Não
24H	Não
Atraso	Não
Sensor de auto inicio	Não
WI-FI	Não
Tipologia de filtro	Cassete
Tipo de filtro	Aluminio
Filtro de carvão	Não

Prestações

Velocidade	1	2	3
Capacidade de extração (m^3/h)	180.0	270.0	390.0
Pressão Max. (Pa)	220.0	240.0	260.0
Potência (Watt)	80.0	90.0	110.0
Nivel de ruido db(A)	54.0	62.0	70.0