Exaustor integrável, 52 cm, Inox
3BF356EX







- Adapta-se a qualquer espaço e cozinha com a possibilidade de instalação em recirculação.
- Iluminação LED: a mais eficaz, duradoura e eficiente, para não perder nenhum detalhe.
- Potência de extração elevada: o melhor ambiente para cozinhar.
- A instalação em recirculação permite-lhe disfrutar de ar limpo, mesmo que a cozinha não tenha saída de fumos.
- Filtros em aço inoxidável com um design moderno para uma limpeza cómoda na máquina de lavar loiça.

Acessórios opcionais

LZ10ITP00	Fil. car. ativo regenerável (substituir)
LZ11ITD11	Mód. rec. regenerável externo
LZ11IXB16	Fil. car ativo CleanAirPlus (substituir)
LZ11IXC16	Mód. rec. CleanAirPlus externo
LZ55651	Fil. carvão ativo standard (substituir)
LZ55750	Mód. rec. standard

Technical data

Tipologia: ..... Encastre
Comprimento do cabo de ligação: ..... 150 cm
Dimensões do nicho para instalação (AxLxP) (mm): .... 345mm x 496.0mm x 264mm mm
Altura: .....345 mm
Distância mínima até à placa elétrica: ..... 500 mm
Distância mínima até à placa a gás: .....650 mm
Peso líquido: ..... 10.1 kg
Tipo de controlo: .....Electrónicos
Número de níveis de potência: ..... 3 níveis + 1 intensivo
Capacidade de extração no nível normal máximo em modo de saída de ar: 635 m³/h
Capacidade de extração no nível intensivo máximo em modo de recirculação de ar: ..... 685 m³/h
Capacidade de extração no nível normal máximo em modo de recirculação de ar: .....600 m³/h
Capacidade de extração no nível intensivo máximo em modo de saída de ar: .....740 m³/h
Fluxo de ar máximo: ..... 635 m³/h
Número de luzes: 2
Nível de ruído: .....62 dB(A) re 1pW
Diâmetro da saída de ar: ..... 150 mm
Material do filtro de gordura: ..... Aço Inoxidável lavável
Código EAN: 4242006316808
Potência da ligação: ..... 252 W
Protetor de fusível: ..... 3 A
Voltagem: ..... 220-240 V
Frequência: .....60; 50 Hz
Tipo de ficha: .....Ficha Schuko/Gardy c/ terra
Tipo de instalação: .....Encastre



Exaustor integrável, 52 cm, Inox
3BF356EX

Design:
- Exaustor integrável
- Para instalar num móvel de cozinha
- Instalação nivelada à face para uma integração perfeita no armário de parede
- Permite funcionamento em recirculação
- Estão disponíveis vários módulos de recirculação de ar como acessórios opcionais.

Funções:
- Iluminação através de 2 unid x Iluminação LED
- Temperatura / aparência da cor da lâmpada: 4000 K
- Intensidade iluminação de 400 lux
- Motor com condensador
- 1 filtro(s) de gordura em metal

Funções de Conforto:
- Controlo Teclas com Indicadores - LED
- 3 + 1 nível intensivo
- Reprogramação automática de intensivo para normal após 6 min

Conforto na Limpeza:
- Filtro metálico apto à máquina de loiça
- Superfícies e materiais lisos para uma fácil limpeza

Performance em Saída de Ar:
- De acordo com as normas EN 61591 e EN/ IEC 60704-2-13, o aparelho pode atingir os seguintes valores em modo de saída de ar:
- Nível 1: capacidade de extração 320 m3/h; nível de ruído 47 db(A) re1pW
- Nível 2: capacidade de extração 485 m3/h; nível de ruído 56 db(A) re1pW
- Nível 3: capacidade de extração 635 m3/h; nível de ruído 62 db(A) re1pW
- Intensivo 1: capacidade de extração 740 m3/h; nível de ruído 65 db (A) re1pW
- Classe de eficiência energética: B numa escala de classes de eficiência energética de A+++ até D*
- Consumo anual de energia: 69.9 kWh/ano*
- Classe de eficiência de dinâmica dos fluídos: B*
- Classe de eficiência de iluminação: A*
- Classe de eficiência de filtragem de gorduras: C*

Performance em Recirculação:
- De acordo com as normas EN 61591 e EN/ IEC 60704-2-13, o aparelho pode atingir os seguintes valores em modo de recirculação com o módulo com filtro standard (disponível como acessório):
- Nível 1: capacidade de extração 250 m3/h; nível de ruído 61 db(A) re1pW
- Nível 2: capacidade de extraçãoe 350 m3/h; nível de ruído 69 db(A) re1pW)
- Nível 3: capacidade de extração 410 m3/h ; nível de ruído 72 db(A) re1pW)
- Nível intensívo 1: capacidade de extração 440 m3/h; nível de ruído 73 db (A) re1pW)
- De acordo com as normas EN 61591 e EN/ IEC 60704-2-13, o aparelho pode atingir os seguintes valores em modo de recirculação com o módulo Clean Air plus, instalação sem conduta (disponível como acessório):
- Nível 1: capacidade de extração 305 m3/h ; nível de ruído 54 db(A) re1pW
- Nível 2: capacidade de extração 465 m3/h ; nível de ruído 69 db(A) re1pW)
- Nível 3: capacidade de extração 600 m3/h ; nível de ruído 68 dbA) re1pW)
- Nível intensivo 1: capacidade de extração 685 m3/h ; nível de ruído 71 db (A) re1pW)

Informações Técnicas e Sustentabilidade:
- Dados de consumo:
- Potência de ligação: 252 W
- Voltagem: 220 - 240 V
- Sustentabilidade:
- Embalagem amiga do ambiente
- Disponível filtro de odores regenerável com 10 anos de duração

Informações de Planeamento e Instalação:
- Medidas do aparelho (AxLxP): 345 x 520 x 282 mm
- Medidas do aparelho com o módulo de recirculação de ar (AxLxP): 345-345 x 520 x 282 mm
- Medidas do nicho (AxLxP): 345 x 496 x 264 mm
- “Por favor consulte o esquema técnico de instalação"
- Comprimento do cabo elétrico: 1.5 m
- Diâmetro da conduta Ø 150 mm

Exaustor integrável, 52 cm, Inox
3BF356EX

Medidas em mm

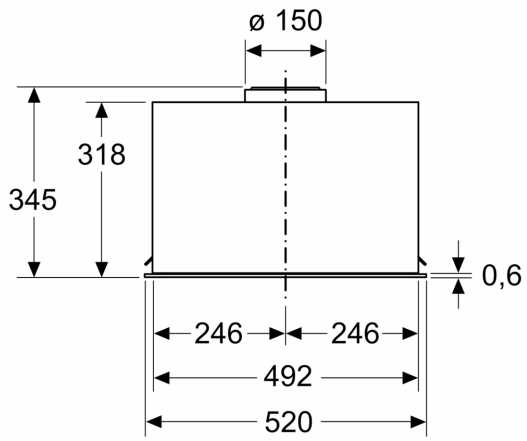

Medidas em mm

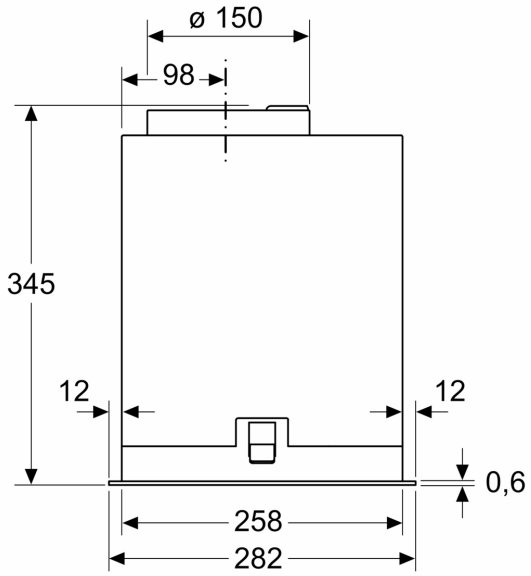

Medidas em mm

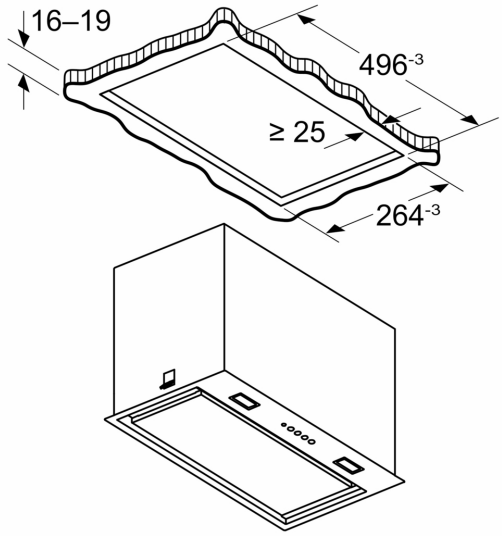

Medidas em mm

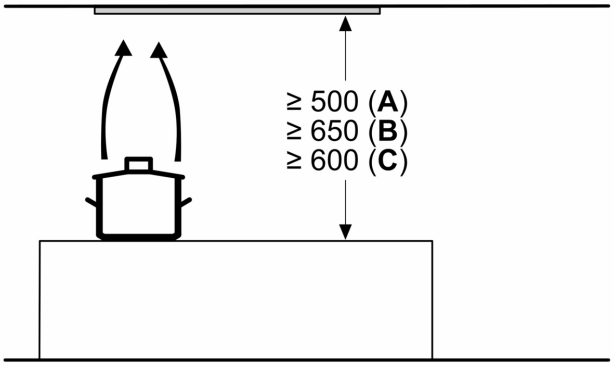

A: Elétrico

B: Gás - desde o bordo superior do suporte para panelas
C: Elétrico - para Austrália e Nova Zelândia