Placa de indução, 80 cm, Preto, Instalação na superfície sem moldura 3EB985LH

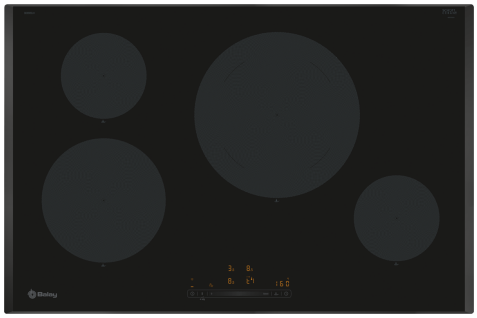

Programación tiempo

3AB3030L Friso de união (placas biseladas)

Desfrute de cozinhar sem limites com a zona de indução flexível e o conforto oferecido por uma zona gigante de 28 cm.

- Rapidez e limpeza na cozinha têm um nome: indução.
- Acelere o aquecimento com a função Sprint e ferva rapidamente a sua água.
- Segurança para crianças: bloqueia a placa de forma a evitar descuidos.
- Com a função programação é impossível que algo corra mal. O arroz no ponto e a massa al dente.

Produto:	Disco/queimador vitrocerâmica
Tipo de construção:	Encastre
Entrada de energia:	Eléctrica
Número de zonas que podem ser usados ao mesmo tempo:	4
Medidas do nicho para instalação (AxLxP):	51 x 750-750 x 490-500 mm
Largura:	802 mm
Dimensões do produto:	51x802x522 mm
Dimensões do produto embalado:	126 x 953 x 608 mm
Peso líquido:	13.8 kg
Peso bruto:	17.4 kg
Indicador de calor residual:	Separado
Localização do painel de controlo:	Frente
Material da superfície da placa:	Superfície em cerâmica
Cor da superficie:	Preto
Comprimento do cabo de ligação:	110.0 cm
Código EAN:	4242006308506
Voltagem:	220-240 V
Frequência:	50; 60 Hz

4 242006 308506

Placa de indução, 80 cm, Preto,
Instalação na superfície sem moldura
3EB985LH

Medidas em mm

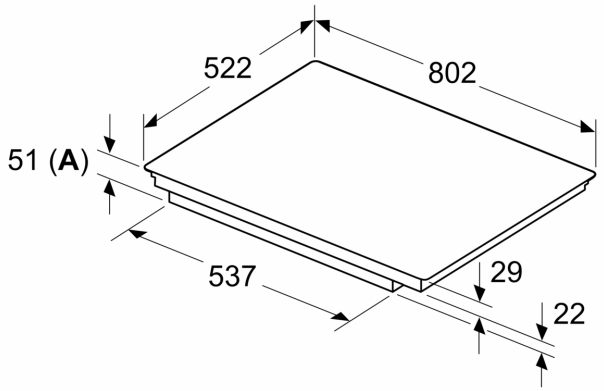

Medidas em mm

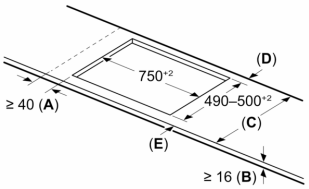

C	D	E
585–600	50	≥ 35
> 600	≥ 50	≥ 50

A: Distância mín. desde o nicho da placa até à parede

B: O espaço livre entre a superfície da bancada e a parte superior da frente do forno deve ser de 30 mm

Ver requisitos de espaço para o forno

A bancada na qual se vai instalar a placa deve suportar cargas de aprox. 60 kg; devem utilizar-se subestruturas adequadas, se necessário

A: Profundidade de encaixe

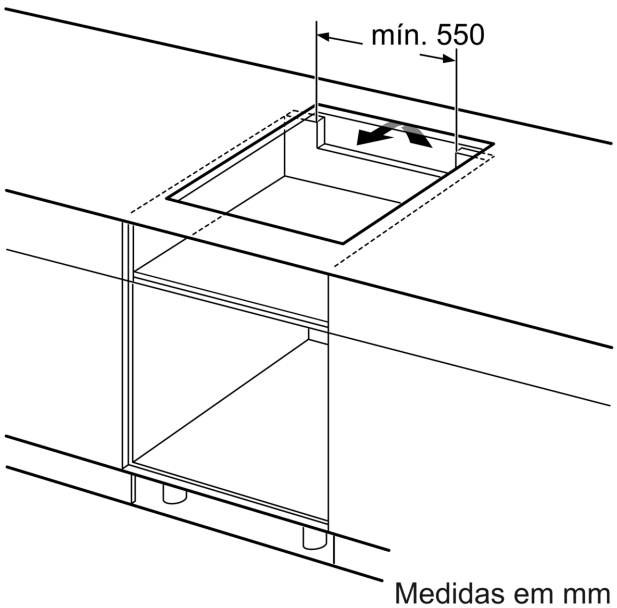

Medidas em mm

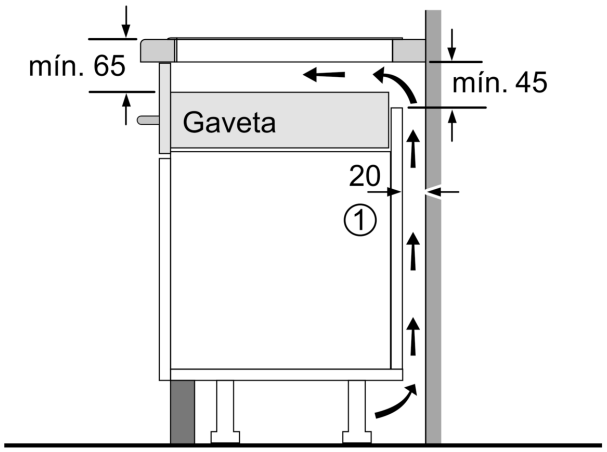

① Espaço para ventilação tem de estar previsto.

Medidas em mm

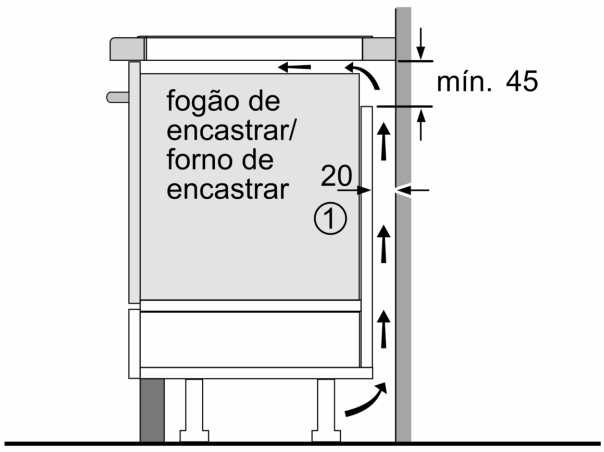

① É necessário prever um espaço para ventilação.

Medidas em mm

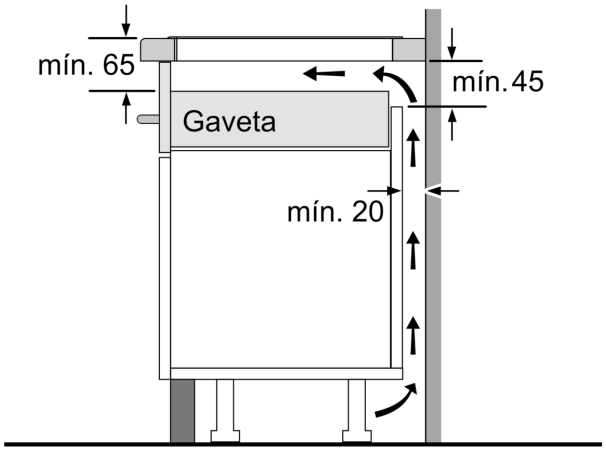

Medidas em mm