# Placa de indução, 80 cm, Preto, Instalação na superfície sem moldura 3EB989LH



Programación tiempo

| | |
|---|---|
| 3AB3030L | Friso de união (placas biseladas) |
| 3AB39512 | Teppan Yaki grande |
| 3AB39522 | Grelhador |
| 3AB9FF010 | Tabuleiro zona flexível, grande |
| 3AB9FF030 | Tabuleiros zona flexível, 3 peças |
| 3AB9TY010 | Teppan Yaki |

## Desfrute de cozinhar sem limites com a zona de indução flexível e o conforto oferecido por uma zona gigante de 28 cm.

- Rapidez e limpeza na cozinha têm um nome: indução.
- Usufrua das vantagens da zona gigante de 28 cm.
- Acelere o aquecimento com a função Sprint e ferva rapidamente a sua água.
- Com a função programação é impossível que algo corra mal. O arroz no ponto e a massa al dente.
- Segurança para crianças: bloqueia a placa de forma a evitar descuidos.

| | |
|---|---|
| Produto: | Disco/queimador vitrocerâmica |
| Tipo de construção: | Encastre |
| Entrada de energia: | Eléctrica |
| Número de zonas que podem ser usados ao mesmo tempo: | 4 |
| Medidas do nicho para instalação (AxLxP): | 51 x 750-750 x 490-500 mm |
| Largura: | 802 mm |
| Dimensões do produto: | 51x802x522 mm |
| Dimensões do produto embalado: | 126 x 953 x 603 mm |
| Peso líquido: | 13.8 kg |
| Peso bruto: | 17.4 kg |
| Indicador de calor residual: | Separado |
| Localização do painel de controlo: | Frente |
| Material da superfície da placa: | Vitrocerâmica |
| Cor da superficie: | Preto |
| Comprimento do cabo de ligação: | 110.0 cm |
| Código EAN: | 4242006266776 |
| Voltagem: | 220-240 V |
| Frequência: | 50; 60 Hz |

4 242006 266776

**Placa de indução, 80 cm, Preto,**
**Instalação na superfície sem moldura**
**3EB989LH**

Medidas em mm

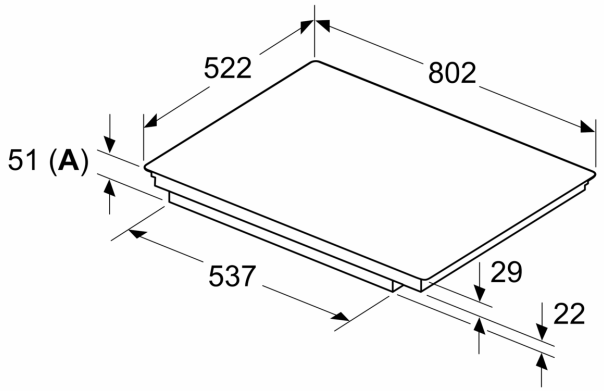


Medidas em mm

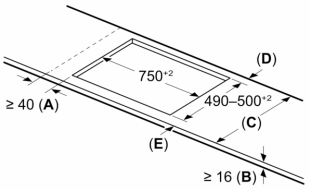


| C | D | E |
|---|---|---|
| 585–600 | 50 | ≥ 35 |
| > 600 | ≥ 50 | ≥ 50 |

**A:** Distância mín. desde o nicho da placa até à parede

**B:** O espaço livre entre a superfície da bancada e a parte superior da frente do forno deve ser de 30 mm

Ver requisitos de espaço para o forno

A bancada na qual se vai instalar a placa deve suportar cargas de aprox. 60 kg; devem utilizar-se subestruturas adequadas, se necessário

**A:** Profundidade de encaixe

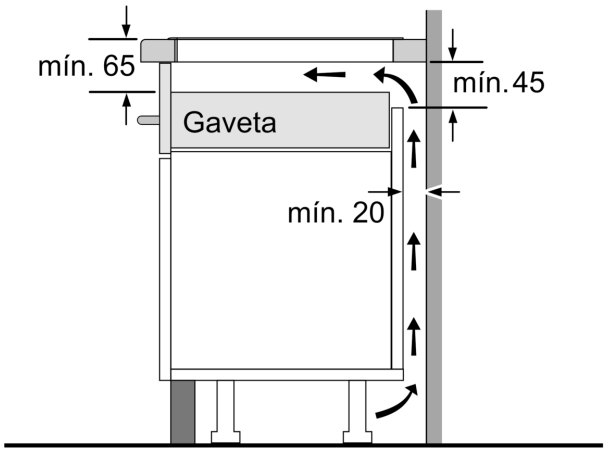


Medidas em mm

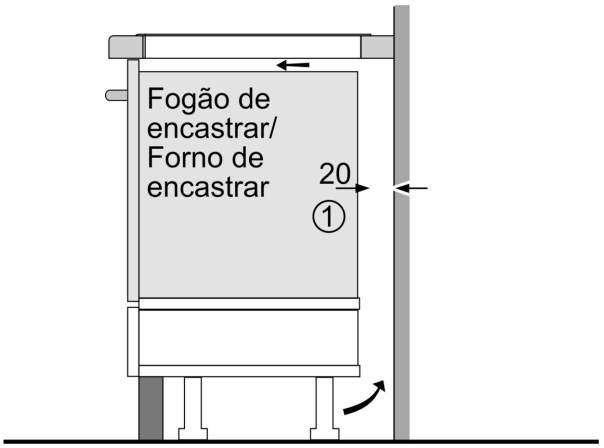


① É necessário prever um espaço para ventilação.

Medidas em mm

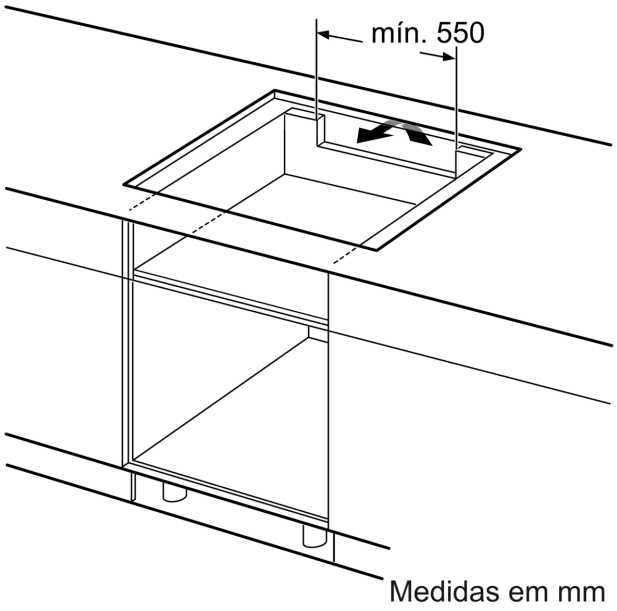
mín. 550
Medidas em mm