Placa de indução, 90 cm, Preto, Instalação na superfície sem moldura 3EB997LH



Zona extra gigante

Programación tiempo

Prepare vários pratos ao mesmo tempo. Para além de uma zona gigante de 32cm para cozinhar com panelas grandes, a placa tem mais 5 zonas de confeção.

- Rapidez e limpeza na cozinha têm um nome: indução.
- O jantar é para quantas pessoas? Não interessa. Com a zona de 32 cm pode preparar as receitas para 10 convidados ou apenas para si.
- Acelere o aquecimento com a função Sprint e ferva rapidamente a sua água.
- Segurança para crianças: bloqueia a placa de forma a evitar descuidos.
- Com a função programação é impossível que algo corra mal. O arroz no ponto e a massa al dente.

3AB3030L	Friso de união (placas biseladas)
3AB39210	Acessórios fogões/fornos eléctricos
3AB39230	Acessórios fogões/fornos eléctricos
3AB39240	Paella pan Ø 31 cm

Produto:	Disco/queimador vitrocerâmica
Tipo de construção:	Encastre
Entrada de energia:	Eléctrica
Número de zonas que podem ser usados ao mesmo tempo:	5
Medidas do nicho para instalação (AxLxP):	51 x 880-880 x 490-500 mm
Largura:	918 mm
Dimensões do produto:	51x918x522 mm
Dimensões do produto embalado:	126 x 1073 x 608 mm
Peso líquido:	17.3 kg
Peso bruto:	21.1 kg
Indicador de calor residual:	Separado
Localização do painel de controlo:	Frente
Material da superfície da placa:	Superfície em cerâmica
Cor da superficie:	Preto
Comprimento do cabo de ligação:	110.0 cm
Código EAN:	4242006295325
Voltagem:	220-240 V
Frequência:	50; 60 Hz

4 242006 295325

Placa de indução, 90 cm, Preto,
Instalação na superfície sem moldura
3EB997LH

Medidas em mm

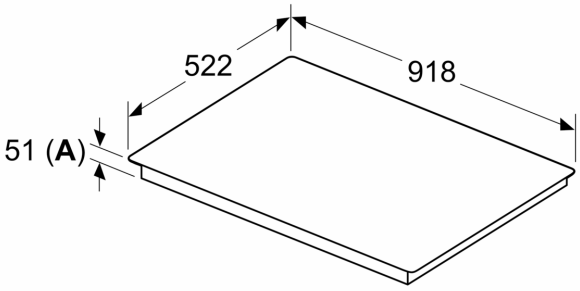

Medidas em mm

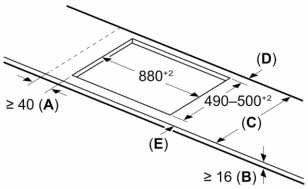

C	D	E
585–600	50	≥ 35
> 600	≥ 50	≥ 50

A: Distância mín. desde o nicho da placa até à parede

B: O espaço livre entre a superfície da bancada e a parte superior da frente do forno deve ser de 30 mm

Ver requisitos de espaço para o forno

A bancada na qual se vai instalar a placa deve suportar cargas de aprox. 60 kg; devem utilizar-se subestruturas adequadas, se necessário

A: Profundidade de encaixe

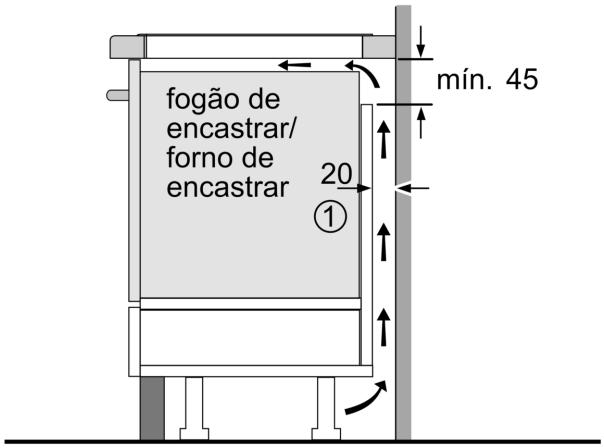

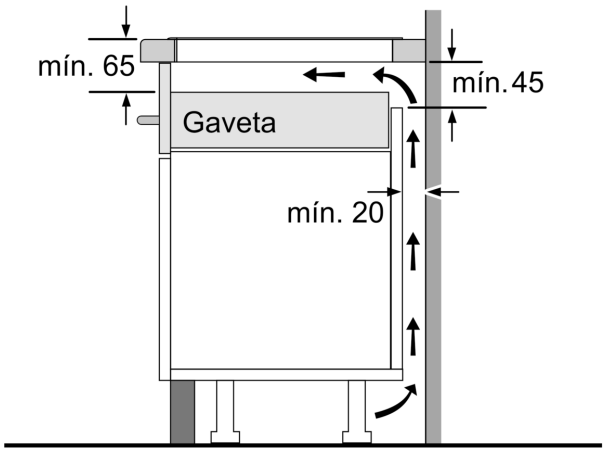

① É necessário prever um espaço para ventilação.

Medidas em mm

Medidas em mm

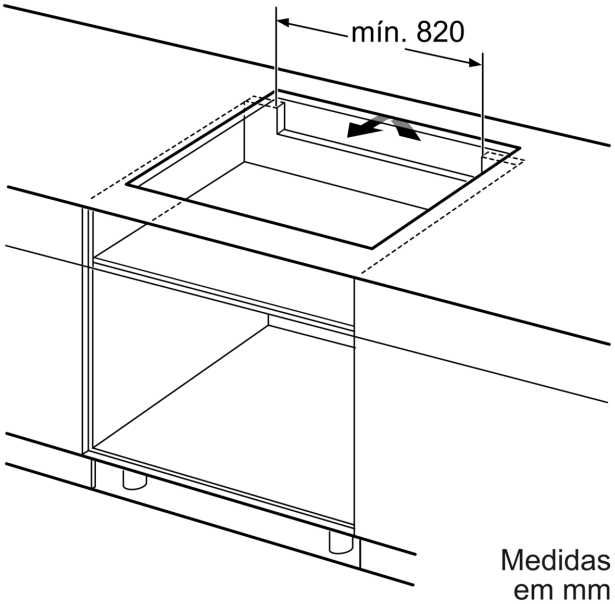

Medidas
em mm