Forno integrável com função vapor, 60 x 60 cm, Inox
3HA4741X3







1 x Grelha, 1 x Assadeira universal

3HZ532010 :

3HZ538000	Raile telescópico CLIP
3HZ629070	Tabuleiro Air Fry & Grelhador
3HZ638000	ClipRail (1 raile teles. independente)

Forno multifunções com função vapor

- Railes telescópicos Comfort de 1 nível, colocar o tabuleiro sem esforço é o toque final de uma receita.
- Controlo Comfort: dois comandos e um visor táctil para um funcionamento muito simples e intuitivo.
- Auto Chef: 10 receitas pré-programadas. Os pratos de sempre, como nunca.
- Duplo sistema de limpeza, pirolítica e aqualítica: nem o teu forno saberá o que é a sujidade.
- Relógio eletrónico com programação de início e fim de confeção. Chegar a casa e ter a sua refeição pronta.

Tipo de construção:	Encastre
Sistema de limpeza incluído:	Pirolítico+Hidrolítico
Medidas do nicho para instalação (AxLxP):	585-595 x 560-568 x 550 mm
Dimensões do produto:	595x594x548 mm
Dimensões do produto embalado:	675 x 660 x 690 mm
Material do painel de controlo:	Inox
Material da porta:	Vidro
Peso líquido:	36.9 kg
Volume útil (da cavidade):	71 l
Controlo de temperatura:	Electrónicos
Quantidade de luzes interiores:	1
Comprimento do cabo de ligação:	120.0 cm
Código EAN:	4242006315375
Número de cavidades - (2010/30/CE):	1
Classe de Eficiência Energética - (2010/30/EC):	A+
Consumo de energia por ciclo convencional:	0.94 kWh/ciclo
Consumo de energia por ciclo ar forçado convencional:	0.69 kWh/ciclo
Índice de Eficiência Energética (2010/30/EC):	81.2 %
Potência da ligação:	3600 W
Protetor de fusível:	16 A
Voltagem:	220-240 V
Frequência:	50; 60 Hz
Tipo de ficha:	Ficha Schuko/Gardy c/ terra
Acessórios incluídos:	1 x Grelha, 1 x Assadeira universal

4 242006 315375

Forno integrável com função vapor, 60 x 60 cm, Inox
3HA4741X3

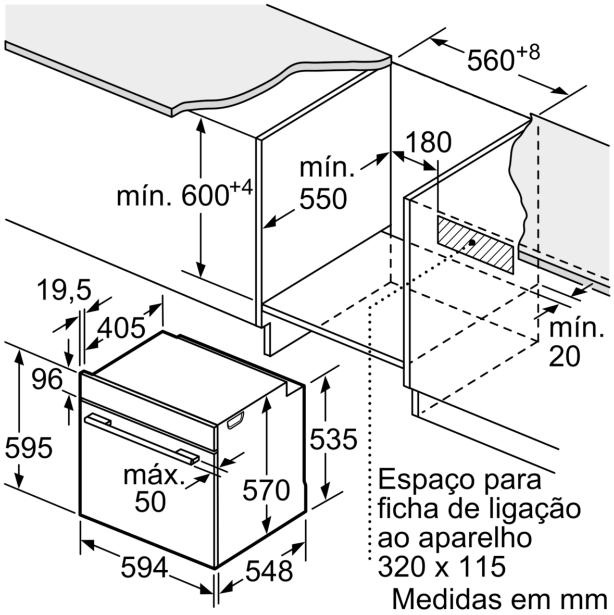

Medidas em mm

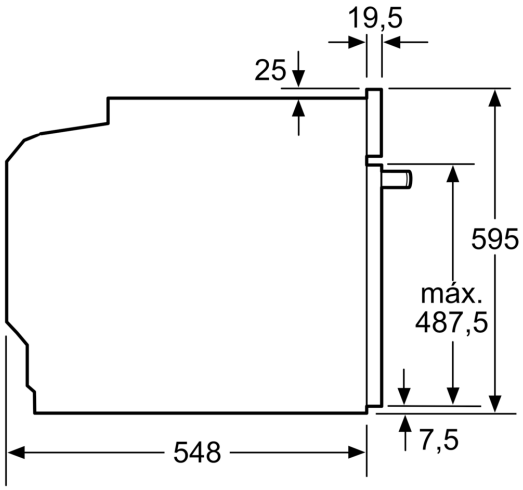

Medidas em mm

Medidas em mm

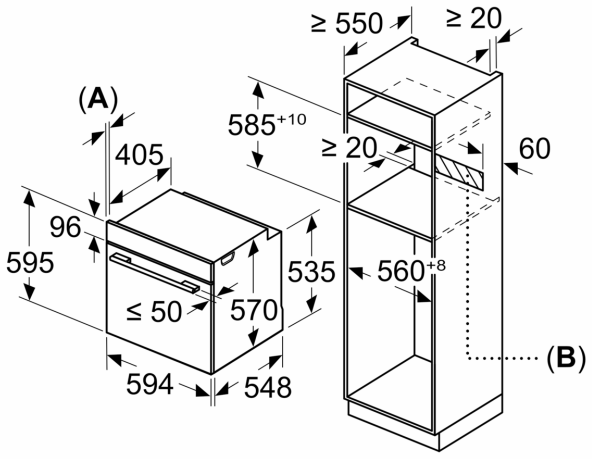

A: 19,5 mm
B: Espaço para ligação do aparelho 320 x 115 mm

Instalação com uma placa de cozinhar.

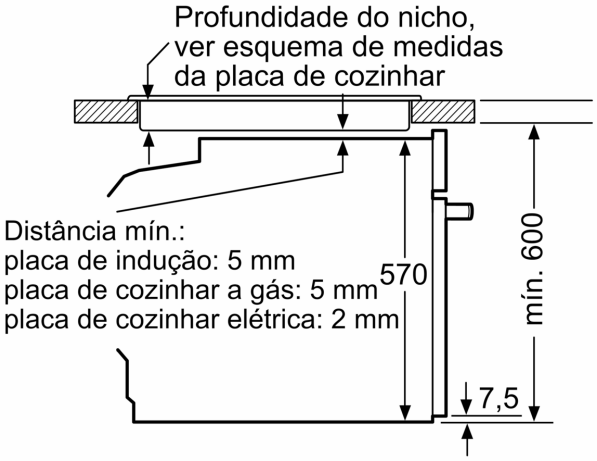

Medidas em mm