Forno integrável, 60 x 60 cm, Vidro preto
3HB5879N7









- Controlo deslizante: a comodidade de controlar um forno apenas com o deslizar de um dedo.
- Livro de receitas eletrónico: 40 receitas. Introduza o alimento, o peso....e o forno fará o resto.
- Railes Comfort Plus, a extração total dos tabuleiros proporciona a máxima segurança.
- Duplo sistema de limpeza, pirolítica e aqualítica: nem o teu forno saberá o que é a sujidade.
- Assistente de limpeza aqualítica, limpa o forno de forma rápida, ecológica e cómoda.

---

1 x Grelha, 1 x Assadeira universal, 1 x Assadeira Air Fry

3HZ532010 :

3HZ538000	Raile telescópico CLIP
3HZ629070	Tabuleiro Air Fry & Grelhador
3HZ638000	ClipRail (1 raile teles. independente)

Tipo de construção:	Encastre
Sistema de limpeza incluído:	Pirolítico+Hidrolítico
Medidas do nicho para instalação (AxLxP):	585-595 x 560-568 x 550 mm
Dimensões do produto:	595x594x548 mm
Dimensões do produto embalado:	675 x 660 x 690 mm
Material do painel de controlo:	Vidro
Material da porta:	Vidro
Peso líquido:	36.9 kg
Volume útil (da cavidade):	71 l
Controlo de temperatura:	Electrónicos
Quantidade de luzes interiores:	1
Comprimento do cabo de ligação:	120.0 cm
Código EAN:	4242006315610
Número de cavidades - (2010/30/CE):	1
Classe de Eficiência Energética - (2010/30/EC):	A+
Consumo de energia por ciclo convencional:	0.94 kWh/ciclo
Consumo de energia por ciclo ar forçado convencional:	0.69 kWh/ciclo
Índice de Eficiência Energética (2010/30/EC):	81.2 %
Potência da ligação:	3600 W
Protetor de fusível:	16 A
Voltagem:	220-240 V
Frequência:	50; 60 Hz
Tipo de ficha:	Ficha Schuko/Gardy c/ terra

Acessórios incluídos: . 1 x Grelha, 1 x Assadeira universal, 1 x Assadeira Air Fry

---



Forno integrável, 60 x 60 cm, Vidro preto
3HB5879N7

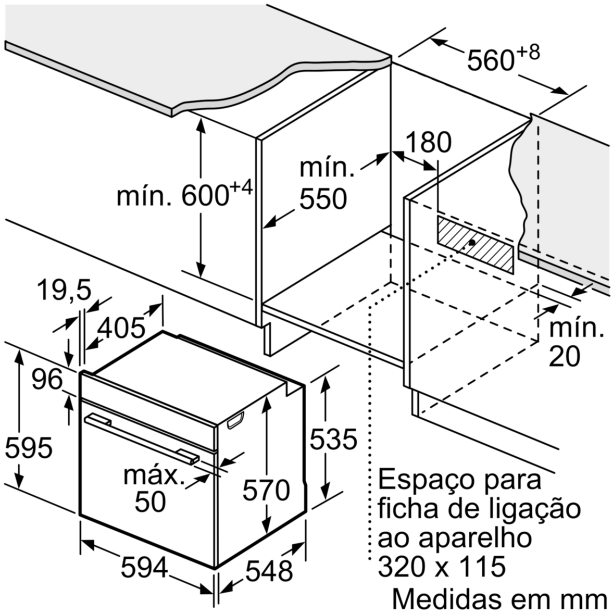

Medidas em mm

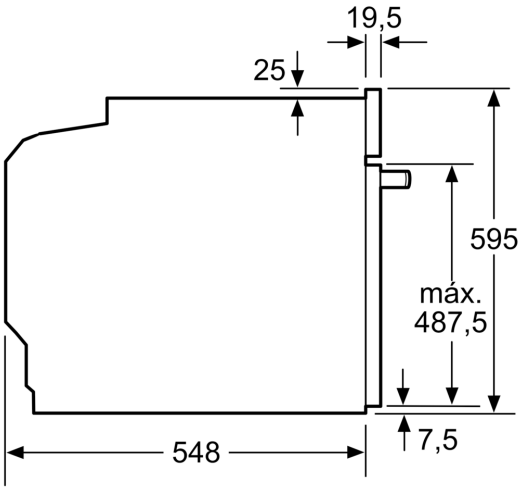

Medidas em mm

Medidas em mm

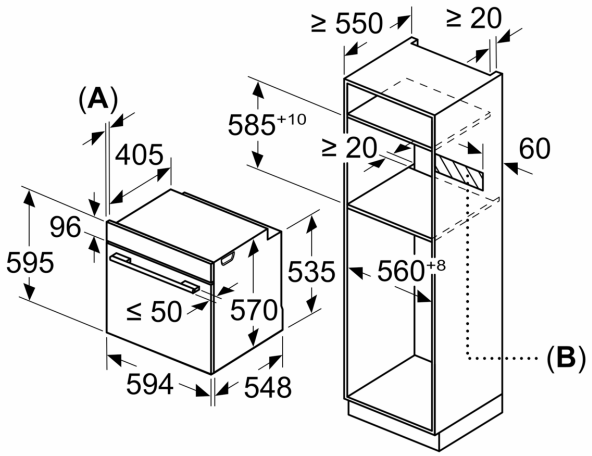

A: 19,5 mm
B: Espaço para ligação do aparelho 320 x 115 mm

Instalação com uma placa de cozinhar.

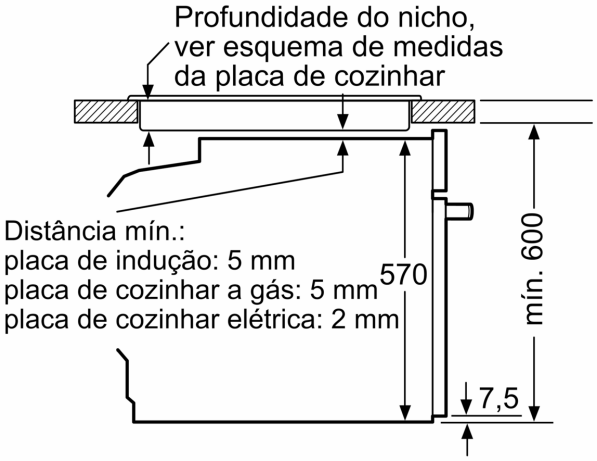

Medidas em mm