Máquina de Secar Roupa, Bomba de Calor, 8 kg, Branco
3SB288BE



A++

antivibración

O seu secador com bomba de calor com eficiência energética A++ poupa tempo e energia.

- Não se preocupe, o controlo de secagem por sensores de humidade terminará o ciclo quando a roupa estiver seca.
- Se não quer despejar o depósito de condensação manualmente, pode ligar o secador diretamente ao esgoto.
- Filtro de limpeza fácil para maior comodidade e eficiência.
- Paineis latereis anti-vibração para que o silêncio volte finalmente à sua Cozinha.
- Não se admire se o seu consumo de água e consequentemente e a fatura respetiva baixa, não é por acaso, mas sim graças ao seu novo secador de roupa que funciona através de condensação de ar.

Tipo de construção:	Livre instalação
Tampo amovível:	Não
Abertura da porta:	Abertura à direita
Comprimento do cabo de ligação:	145.0 cm
Dimensões do produto:	842x598x613 mm
Peso líquido:	45.7 kg
Gás fluorado com efeito estufa:	Não
Dispositivo hermeticamente fechado:	Sim
Código EAN:	4242006316471
Potência da ligação:	600 W
Protetor de fusível:	10 A
Voltagem:	220-240 V
Frequência:	50 Hz
Capacidade:	8.0 kg
Classe de Eficiência Energética - (2010/30/EC):	A++
Consumo de energia secador eléctrico, plena carga - NOVO (2010/30/EC):	1.87 kWh
Tempo de programa padrão de algodão em plena carga:	205 min
Consumo de energia secador eléctrico, carga parcial - NOVO (2010/30/EC):	1.14 kWh
Tempo de programa padrão de algodão em carga parcial:	130 min
Consumo de energia anual ponderado, secador eléctrico - NOVO (2010/30/EC):	235.0 kWh/a
Programa de tempo ponderado:	162 min
Agente de condensação eficiência plena carga (%):	83 %
Agente de condensação eficiência carga parcial (%):	83 %
Condensação eficiência ponderada (%):	83 %

3AS000B :

3AS110B	KIT DE MONTAGEM EM COLUNA Pª WT21..
3AS220B	KIT DE MONTAGEM EM COLUNA Pª WT21..
3AS500	LIG.AO ESGOTO Pª SEC. COND.
WTZPW20D	Pedestal com saída

4 242006 316471

Máquina de Secar Roupa, Bomba de Calor, 8 kg, Branco
3SB288BE

Medidas em mm

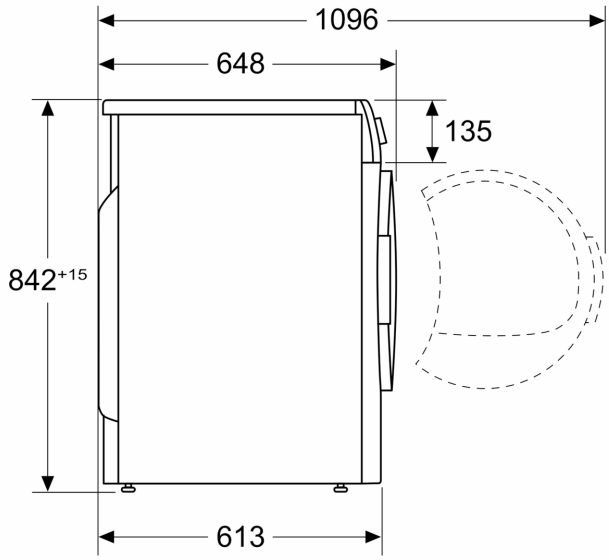

Medidas em mm

