HBB 605



Características

Teka Hydroclean® ECO - Multifunções

- Aço inoxidável anti mancha
- Suportes laterais cromados, 5 alturas de cozinhado
- 6 funções
- Sistema de limpeza Teka Hydroclean®
- Comandos em aço inoxidável com frente em cor preto
- Temporizador mecânico de fim de cozinhado
- Aquecimento rápido
- Bandeja profunda esmaltada e grelha (c/ retenção de segurança)
- Iluminação superior
- Porta de vidro duplo, interior em vidro
- Ventilação dinâmica
- Saída de vapores pela parte superior da porta
- Capacidade: 70 litros
- Classificação energética A.

Desenho encastre

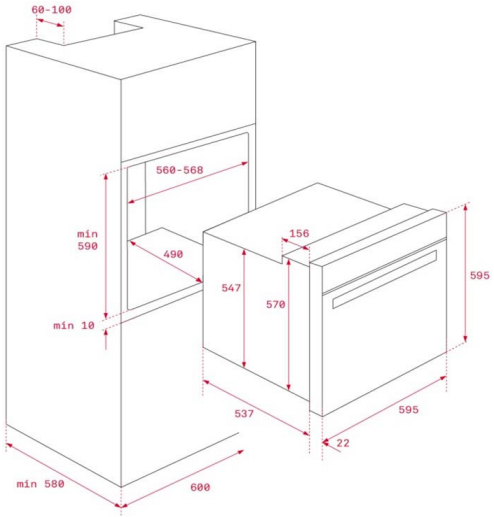

Cor	Código	EAN
Inox	41560050	8421152148945

Dados Técnicos

Classificação energética	A
Potência máxima total (W)	2.615
Resistência grill/maxigrill (W)	1.400
Resistencia superior + inferior (W)	2.550
Resistência turbo (W)	-
Motor ventilação de refrigeração (W)	18

A Teka Portugal SA, declina toda a sua responsabilidade mediante eventuais alterações de produto, inexatidões devidas a erros de transcrição ou impressão.