HLB 860



Características

Teka Hydroclean® PRO - Turbo multifunções

- Aço inoxidável anti mancha
- Suportes laterais cromados com 1 guia telescópica, 5 alturas de cozinhado
- 12 funções
- Assessor pessoal de cozinhado (20 receitas pré-programadas)
- Sistema de limpeza Teka Hydroclean®
- Comandos em aço inoxidável retroiluminados c/ frente cor preto
- Display a cores TFT 4”
- Painel Touch Control multifunções com programação de início e fim de cozinhado
- Proposta automática de temperatura e tempo segundo função selecionada
- Função Slow cook
- Função aquecimento rápido automático
- Bloqueio de segurança para crianças no painel de comandos
- Grill rebatível
- Bandeja profunda esmaltada e grelha reforçada (com retenção de segurança)
- Iluminação superior
- Porta em vidro triplo, interior em vidro
- Sistema de abertura e fecho da porta Soft Close
- Ventilação tangencial
- Saída de vapores pela parte superior da porta
- Desligar de segurança com abertura da porta
- Capacidade: 70 litros/ Classificação A+

Desenho encastre

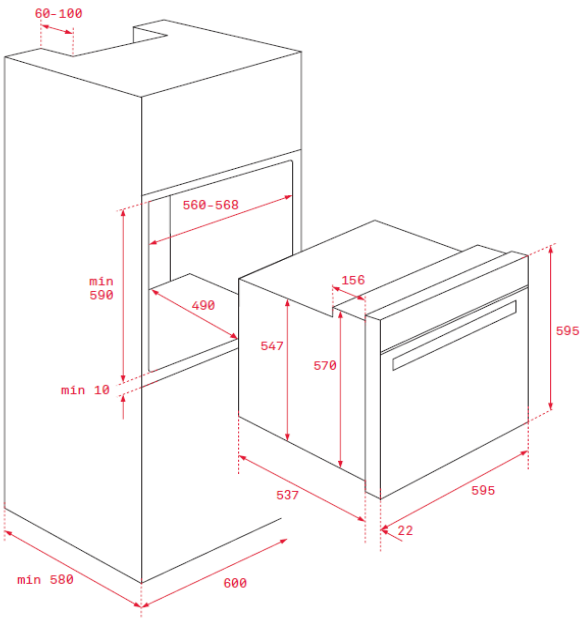

Cor	Código	EAN
Inox - vidro preto	41560090	8421152148600

Dados Técnicos

Classificação energética	A+
Potência máxima total (W)	3.215
Resistência grill/maxigrill (W)	1.100/2.500
Resistencia superior + inferior (W)	2.550
Resistência turbo (W)	2.000
Motor ventilação de refrigeração (W)	18

A Teka Portugal SA, declina toda a sua responsabilidade mediante eventuais alterações de produto, inexatidões devidas a erros de transcrição ou impressão.