HLB 850

Características



- Sistema de limpeza Teka Hydroclean® automático
- Turbo multifunções - 9 funções
- Painel Touch Control com programação de início e fim de cozinhado
- Sistema de 1 guia telescópica, 5 alturas de cozinhado
- Aquecimento rápido
- **Porta em vidro triplo**
- Sistema de abertura e fecho da porta **Soft close**
- Ventilação dinâmica
- Bandeja profunda esmaltada e grelha reforçada (com retenção de segurança)
- Capacidade: 70 litros

Desenho encastre

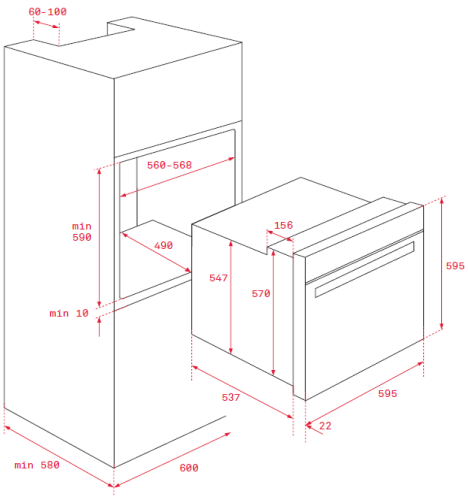

Cor	Código	EAN
Inox - vidro preto	41560290	8421152154526

Dados Técnicos

Classificação energética	A+
Potência máxima total (W)	3.215
Resistência grill/maxigrill (W)	1.400/2.500
Resistencia superior + inferior (W)	2.550
Resistência turbo (W)	2.000
Motor turbo (W)	22
Motor ventilação de refrigeração (W)	18

A Teka Portugal SA, declina toda a sua responsabilidade mediante eventuais alterações de produto, inexatidões devidas a erros de transcrição, impressão ou fotográficos.