HSF 900

Características



- Sistema de limpeza Teka Hydroclean®
- **Multifunções - 7 funções**
- Temporizador mecânico de fim de cozinhado
- Suportes laterais cromados, 5 alturas de cozinhado
- Porta de vidro duplo
- Ventilação forçada
- Bandeja profunda especial assados e grelha
- Dupla iluminação lateral
- Capacidade: 77 litros

Desenho encastre

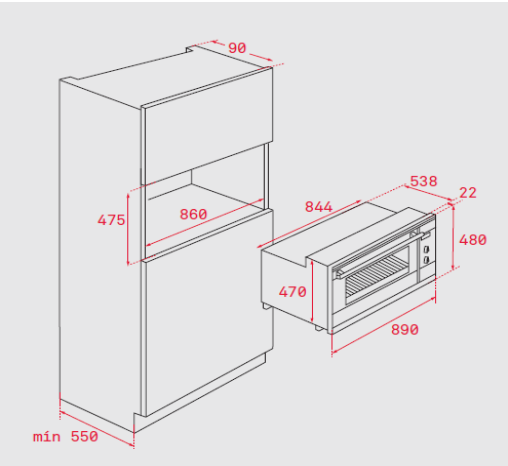

Cor	Código	EAN
Inox	41592220	8421152154588

Dados Técnicos

Classificação energética	A
Potência máxima total (W)	2.848
Resistência grill/maxigrill (W)	1.700/2.750
Resistencia superior + inferior (W)	2.105
Resistência turbo (W)	-
Motor turbo (W)	30
Motor ventilação de refrigeração (W)	18

A Teka Portugal SA, declina toda a sua responsabilidade mediante eventuais alterações de produto, inexatidões devidas a erros de transcrição, impressão ou fotográficos.