HLF 940

Características





- Sistema de limpeza Teka Hydroclean® automático
- **Turbo multifunções - 9 funções**
- Display digital com programação de início e fim de cozinhado
- Sistema de 2 guias telescópicas, uma com extração plus, 5 alturas de cozinhado
- Porta em vidro triplo
- Ventilação forçada
- Bandejas rasa e profunda especial assados e grelha
- Dupla iluminação lateral
- Capacidade: 77 litros

Desenho encastre

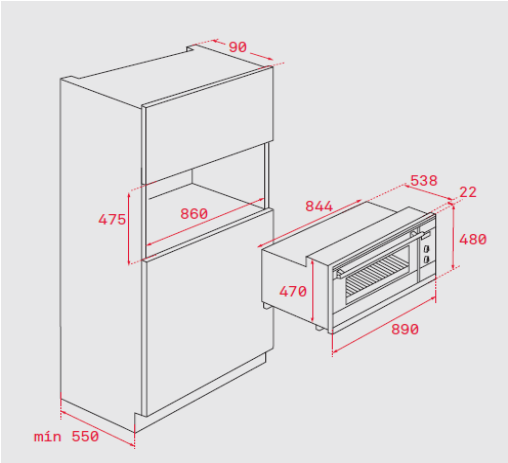

Cor	Código	EAN
Inox - vidro preto	41592223	8421152155042

Dados Técnicos

Classificação energética	A
Potência máxima (W)	3.553
Resistência grill/maxigrill (W)	1.700/2.750
Resistência superior + inferior (W)	2.105
Resistência turbo (W)	2.400
Motor turbo (W)	30
Motor ventilação de refrigeração (W)	18

A Teka Portugal SA, declina toda a sua responsabilidade mediante eventuais alterações de produto, inexatidões devidas a erros de transcrição, impressão ou fotográficos.