Serie 6, Micro-ondas integrável, Branco
BFL524MW0



Micro-ondas integrável de 38 cm de altura: descongelação ultra rápida, aquecimento e preparação perfeita dos alimentos.

- **AutoPilot 7**: cada prato é um sucesso perfeito, graças a 7 programas automáticos predefinidos.
- **Visor LCD, branco**: fácil de usar graças ao acesso direto às funções adicionais do forno.
- **Comandos ocultáveis**: para uma limpeza fácil da parte frontal do seu forno.
- **Interior em inox**: interior fácil de limpar graças às paredes suave sem arestas afiadas.
- **Assistente de limpeza**: opção de limpeza com água que facilita a limpeza do micro-ondas, para situações de sujidade muito ligeira.

1 x Prato rotativo

HEZ86D000 para cozinhar a vapor no microondas
HEZG9AS00S Adaptador

Funções adicionais:	Apenas micro-ondas
Tipo de controlo:	Electrónicos
Dimensões do produto:	382x594x317 mm
Dimensões da cavidade:	201 x 308 x 282 mm
Comprimento do cabo de ligação:	130.0 cm
Peso líquido:	16.9 kg
Peso bruto:	19.2 kg
Código EAN:	4242005039104
Nível máximo de potência do micro-ondas:	800 W
Potência da ligação:	1270 W
Protetor de fusível:	10 A
Voltagem:	220-230 V
Frequência:	50 Hz
Tipo de ficha:	Ficha Schuko/Gardy c/ terra
Acessórios incluídos:	1 x Prato rotativo

4 242005 039104

Serie 6, Micro-ondas integrável, Branco
BFL524MW0

Micro-ondas integrável de 38 cm de altura: descongelação ultra rápida, aquecimento e preparação perfeita dos alimentos.

Micro-ondas e Modos de aquecimento:

- Potência máxima: 800 W; 5 níveis de potência do micro-ondas: 90 W, 180 W, 360 W, 600 W, 800 W
- 20 l capacidade

Design:

- Interior da cavidade em Inox

Limpeza:

- Assistente de limpeza (hidrólise manual)

Conforto:

- visor LED
- Relógio eletrónico com hora, alarme, programação do tempo de início e fim de cozedura
- Comandos rotativos, embutiveis, TouchControl, redondos, Tecla de arranque
- Eletrónica de fácil utilização: para uma seleção muito simples e cómoda de todas as funcionalidades
- AutoPilot 7 (programas automáticos)
- 4 programas de descongelação e 3 programas na função micro-ondas.
- Função memória (1 nível)
- Iluminação interior em LED
- Prato rotativo 25.5 cm
- Abertura da porta à esquerda
- Porta com abertura eletrónica
- Controlo por sensores de toque

Acessórios:

- Acessórios incluídos: Prato rotativo

Segurança e ambiente:

- Desligar automático, Interruptor contacto da porta
- Turbina de arrefecimento

Informação técnica:

- Comprimento cabo elétrico: 130 cm
- Potência de ligação 1.27 kW
- Tensão nominal: 220 - 230 V
- Instalação em Integrável em armário superior de 60 cm de largura (mínimo 30 cm profundidade), armário superior

Medidas:

- Dimensões do aparelho (AxLxP): 382 x 594 x 317 mm
- Dimensões do nicho (AxLxP): 362-365 x 560-568 x 300 mm
- “Por favor consulte o esquema técnico de instalação"

Serie 6, Micro-ondas integrável,
Branco
BFL524MW0

Microondas
Montagem de canto

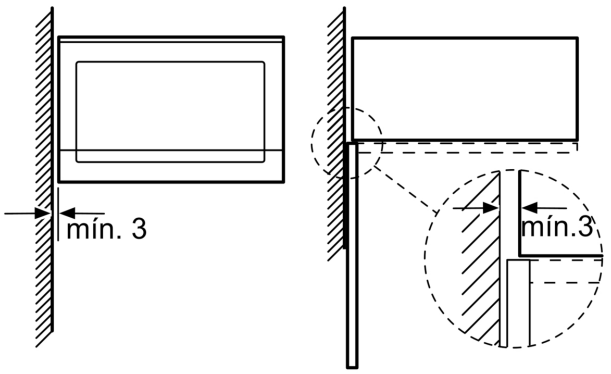

Medidas em mm

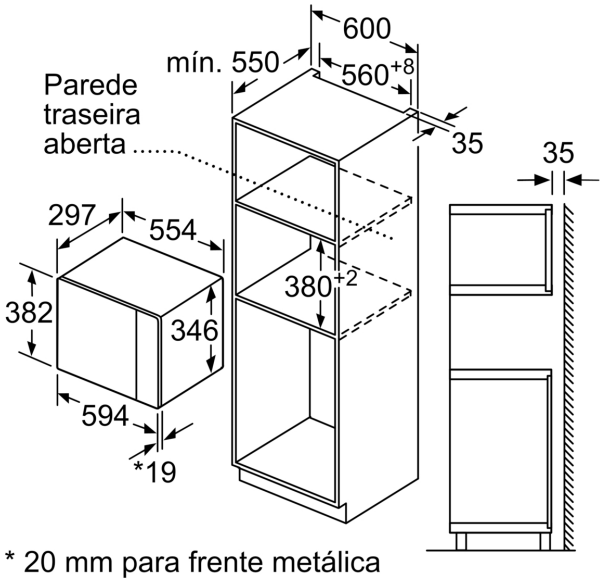

* 20 mm para frente metálica

Medidas em mm

Medidas em mm

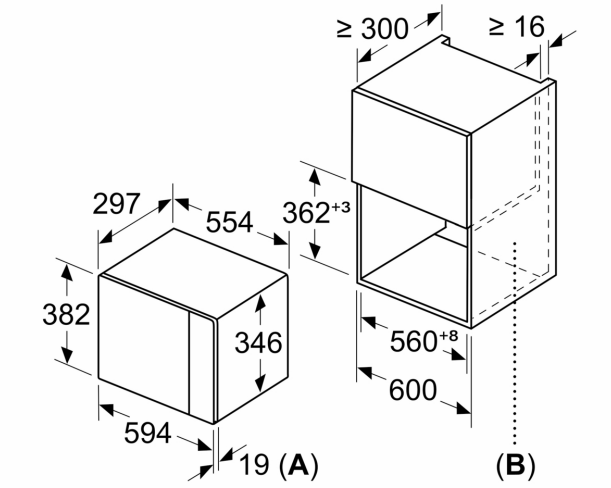

A: 20 mm para frente metálica
B: Parede traseira aberta

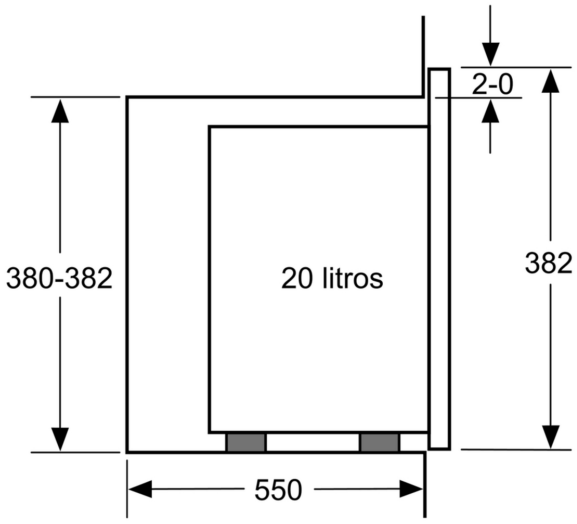

Medidas em mm

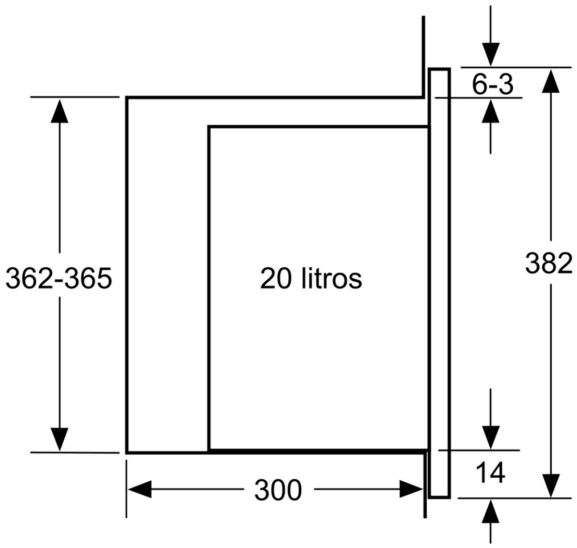

Medidas em mm