SIEMENS

iQ700, Forno compacto integrável, 60 x 45 cm, Preto
CB734G1B1







O forno inteligente com Assistente de Forno com Controlo por Voz para uma configuração intuitiva de programas.

- ✓ TFT-Touchdisplay: Navegação tátil e intuitiva.
- ✓ Assistente de Forno com Controlo por Voz: A forma mais intuitiva de definir o programa certo.
- ✓ Home Connect com Controlo Remoto: Tire o máximo partido do seu forno inteligente.
- ✓ cookControl Plus: Definições pré-instaladas para resultados sempre excelentes.
- ✓ Ar quente 2D: distribuição uniforme do ar quente para resultados perfeitos num só nível.

Acessórios incluídos

1 x Grelha, 1 x Assadeira universal

Acessórios opcionais

HZ327000 Set pedra pizza e pá em madeira, HZ32WA00 Termosonda sem fios, HZ530000 2 tabuleiros twin, HZ531010 :, HZ532010 Tabuleiro com revestimento cerâmico, HZ538000 1 raile telescópico varioClip, HZ617000 Acessórios fogões/fornos eléctricos, HZ629070 Tabuleiro Air Fry & Grelhador, HZ631070 :, HZ632070 Tabuleiro universal, HZ634000 :, HZ636000 Acessórios fogões/fornos eléctricos, HZ638000 ClipRail (1 raile teles. independente), HZ664000 :, HZ66X600 Acessório de junção, HZ66X650 Accessory, HZ915003 Acessórios p/aparelhos de micro-ondas, HZG0AS00 :

Ficha técnica

Tipo de instalação: ..... Integrar
Sistema de limpeza incluído: ..... Programa de limpeza EcoClean, Hidrolítico
Dimensões do nicho para instalação (AxLxP) (mm): ..... 450-455 x 560-568 x 550 mm
Dimensões do produto: ..... 455x594x548 mm
Dimensões do produto embalado: ..... 520 x 650 x 690 mm
Material do painel de controlo: ..... Vidro
Material da porta: ..... Vidro
Peso líquido: ..... 28.0 kg
Volume útil da cavidade (l): ..... 47 l
Modos de aquecimento: ..... Grelhar (grande superfície), Grelhador de peq. superfície, Calor superior/inferior, Calor suave convencional, Estufar lentamente, Calor inferior, Grelhar com ar quente, Ar quente suave, circulação de ar, pré-aquecimento, Manter quente
Controlo de temperatura: ..... Electrónicos
Quantidade de luzes interiores: 1
Comprimento do cabo de ligação: ..... 150.0 cm
Código EAN: 4242003900987
Número de cavidades - (2010/30/CE): 1
Classe de Eficiência Energética (2010/30/EC): ..... A+
Consumo de energia por ciclo convencional: ..... 0.73 kWh/ciclo
Consumo de energia por ciclo ar forçado convencional (2010/30/EC) (kWh/ciclo): ..... 0.61 kWh/ciclo
Índice de Eficiência Energética (2010/30/EC): ..... 81.3 %
Potência da ligação: ..... 2900 W
Protetor de fusível: ..... 13 A
Voltagem: ..... 220-240 V
Frequência: ..... 50; 60 Hz
Tipo de ficha: ..... Ficha Schuko/Gardy c/ terra
Acessórios incluídos: ..... 1 x Grelha, 1 x Assadeira universal

4 242003 900987

SIEMENS

iQ700, Forno compacto integrável, 60 x 45 cm, Preto CB734G1B1

Tipo de forno /Modo de aquecimento:
- Forno compacto multifunções com 11 modos de aquecimento: calor superior/inferior, grelhar com ar quente, grelhar - grande quantidade, Grelhar - pouca quantidade, calor inferior, assar lentamente, Preaquecer loiça, Manter quente, Calor superior/inferior suave, Calor superior/inferior com ar quente
- Intervalo de temperatura 30 °C - 300 °C
- Volume: 47 litros

Sistema de railes
- Número de níveis de forno para colocar tabuleiro ou grelha: 3
- Railes telescópicos não incluídos. Possibilidade de equipar posteriormente com acessório opcional

Design:
- touchControl

Limpeza:
- Limpeza EcoClean: revestimento de parede posterior
- humidClean
- Interior da porta em vidro

Conforto:
- Assistente do forno com controlo por voz
- TFT-Touchdisplay
- Relógio eletrónico, com regulação da duração e fim de confeção
- Sugestão automática da temperatura para cada função, Indicação da temperatura atual, Controlo de aquecimento
- softMove (abertura suave da porta)
- softMove (abertura suave da porta)
- cookControl Plus
- Iluminação interior halogénea
- Turbina de arrefecimento
- Home Connect: controlo remoto através da app

Acessórios:
- Acessórios incluídos: grelha, tabuleiro universal

Segurança e ambiente:
- Porta com temperatura baixa
- Porta com 3 vidros CoolTouch
- Bloqueio de segurança para crianças, Desligar automático de segurança do forno, Indicador de calor residual, Tecla de início/fim, Interruptor contacto da porta

Informação técnica:
- Comprimento cabo elétrico: 150 cm
- Tensão nominal: 220 - 240 V
- Potência de ligação 2.9 kW
- Classe de eficiência energética: A+ (numa escala de classes de eficiência energética de A+++ até D), Consumo de energia por ciclo na função de aquecimento convencional (ar quente): 0.73 kWh, Número de cavidades: 1,
- Fonte de energia: elétrica, Volume da cavidade:47 litros

Medidas:
- Dimensões do aparelho (AxLxP): 455 x 594 x 548 mm
- Dimensões do nicho (AxLxP): 450-455 x 560-568 x 550 mm
- "Por favor consulte o esquema técnico de instalação"
- Recomendamos que escolha produtos complementares da gama IQ700, para assegurar uma combinação harmoniosa a nível de design.

SIEMENS

iQ700, Forno compacto integrável, 60 x 45 cm, Preto
CB734G1B1

Montagem de dois aparelhos sobrepostos

Renovação do ar

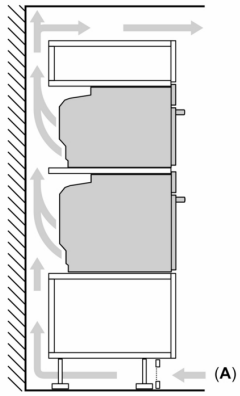

A: Abertura p/admissão ar ≥ 200 cm²

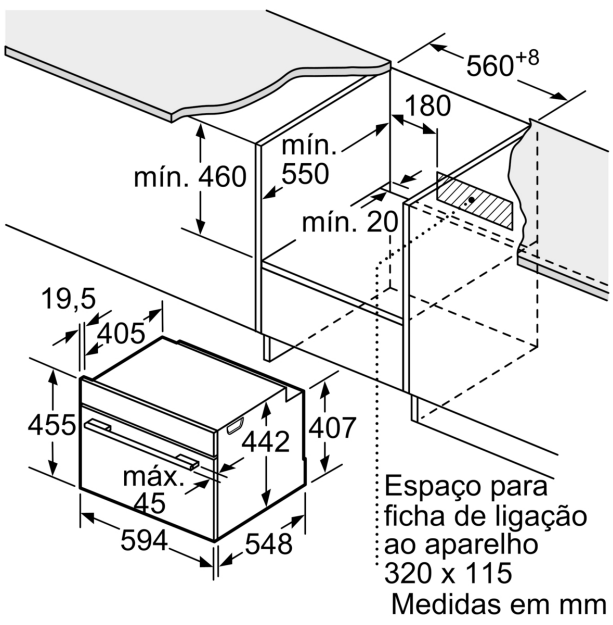

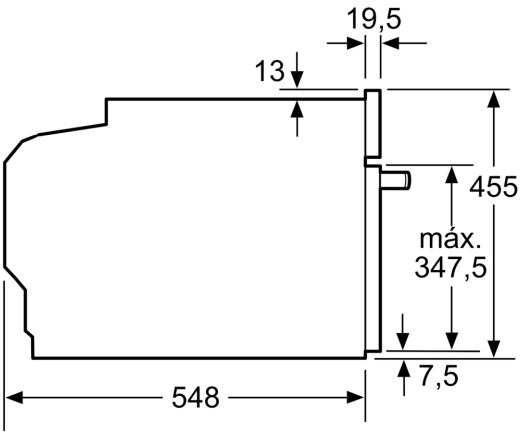

Medidas em mm

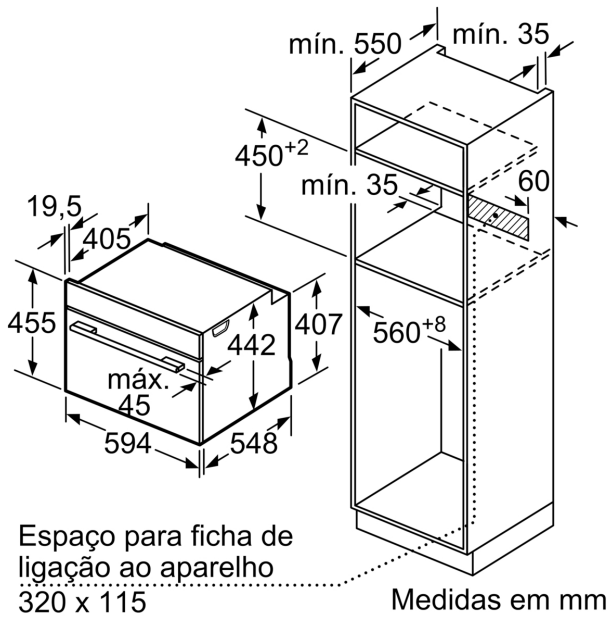

Medidas em mm

SIEMENS

Instalação com uma placa de cozinhar.

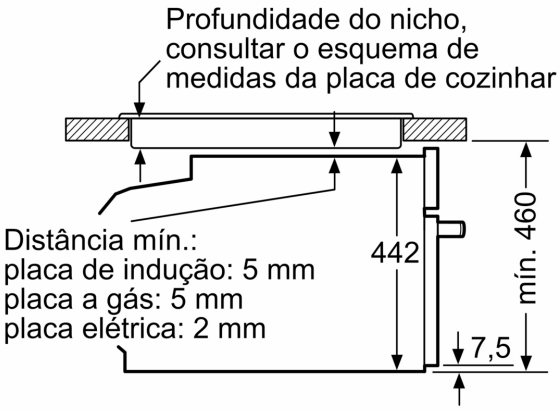

Medidas em mm

Se o aparelho compacto for instalado por baixo de uma placa de cozinhar, tem de ser observada a seguinte espessura da bancada (se necessário incl. estrutura inferior).

Tipo de placa	**espessura mín. da bancada**	
	saliente	plana à superfície
Placa de indução	42 mm	43 mm
Placa de indução de superfície integral	52 mm	53 mm
Placa a gás	32 mm	43 mm
Placa elétrica	32 mm	35 mm