Serie 8, Forno compacto integrável, 60 x 45 cm, Preto
CBG7341B1







1 x Grelha, 1 x Assadeira universal

HEZ327000 Set pedra pizza e pá em madeira, HEZ32WA00 Termosonda sem fios, HEZ530000 2 tabuleiros twin, HEZ531010 Tabuleiro com revestimento antiaderente, HEZ532010 Tabuleiro com revestimento antiaderente, HEZ538000 1 raile telescópico independente, HEZ617000 Tabuleiro para pizza, HEZ629070 Tabuleiro Air Fry & Grelhador, HEZ631070 :, HEZ632070 Tabuleiro universal, esmaltado, HEZ634000 :, HEZ636000 Tabuleiro em vidro, HEZ638000 ClipRail (1 raile teles. independente), HEZ660050 :, HEZ660060 Friso para ocultar prateleira do móvel, HEZ664000 :, HEZ915003 Assadeira de vidro, HEZG0AS00 Cabo de ligação 3m

O forno compacto com Anel de Controlo Digital e TFT-touchdisplay: desfrute de todo o conforto mesmo em espaços mais pequenos. Home Connect para controlo através da app.

- **Anel de Controlo Digital**: a forma simples e inovadora de selecionar as definições do forno.
- **TFT-Touchdisplay**: controlos simples graças ao inovador Anel de Controlo Digital e ao ecrã táctil TFT.
- **Desligar Automático**: o forno desliga-se assim que o cozinhado estiver pronto.
- **Assistente de Forno com Controlo por Voz**: a forma mais fácil de definir o programa certo.
- **Mundo de Receitas**: deliciosas garfadas de inspiração, que vão de encontro ao seu paladar.

Tipo de construção: .....Encastre
Sistema de limpeza incluído: ..... Programa de limpeza EcoClean, Hidrolítico
Medidas do nicho para instalação (AxLxP): .450-455 x 560-568 x 550 mm
Dimensões do produto: .....455x594x548 mm
Dimensões do produto embalado: ..... 520 x 670 x 690 mm
Material do painel de controlo: ..... Vidro
Material da porta: ..... Vidro
Peso líquido: ..... 28.0 kg
Volume útil (da cavidade): ..... 47 l
Modos de aquecimento: Descongelação, Air fry, Grelhador de grande superfície, Grelhador de peq. superfície, Calor superior/inferior, Calor suave convencional, Calor inferior, Grelhador com circ. de ar, Ar quente suave, circulação de ar, pré-aquecimento, Manter quente
Controlo de temperatura: .....Electrónicos
Quantidade de luzes interiores: 1
Comprimento do cabo de ligação: .....150.0 cm
Código EAN: 4242005325740
Número de cavidades - (2010/30/CE): 1
Classe de Eficiência Energética - (2010/30/EC): .....A+
Consumo de energia por ciclo convencional: ..... 0.73 kWh/ciclo
Consumo de energia por ciclo ar forçado convencional: .....0.61 kWh/ciclo
Índice de Eficiência Energética (2010/30/EC): .....81.3 %
Potência da ligação: .....2900 W
Protetor de fusível: ..... 13 A
Voltagem: ..... 220-240 V
Frequência: ..... 50; 60 Hz
Tipo de ficha: .....Ficha Schuko/Gardy c/ terra
Acessórios incluídos: ..... 1 x Grelha, 1 x Assadeira universal

4 242005 325740

Serie 8, Forno compacto integrável, 60 x 45 cm, Preto
CBG7341B1

O forno compacto com Anel de Controlo Digital e TFT-touchdisplay: desfrute de todo o conforto mesmo em espaços mais pequenos. Home Connect para controlo através da app.

Tipo de forno /Modo de aquecimento:
- Forno compacto multifunções com 12 modos de aquecimento: calor superior/inferior, grelhar com ar quente, grelhar - grande quantidade, Grelhar-pouca quantidade, calor inferior, descongelar, Preaquecer loiça, Manter quente, Calor superior/inferior suave, Calor superior/inferior com ar quente, função Air Fry
- Intervalo de temperatura 30 °C - 300 °C
- Volume: 47 litros

Sistema de railes
- Número de níveis de forno para colocar tabuleiro ou grelha: 3
- Railes telescópicos não incluídos. Possibilidade de equipar posteriormente com acessório opcional

Design:
- TouchControl
- Anel de controlo digital

Limpeza:
- Limpeza EcoClean: revestimento de parede posterior
- Assistente de limpeza
- Interior da porta em vidro

Conforto:
- Assistente do forno com controlo por voz
- TFT-Touchdisplay
- Relógio eletrónico com hora, alarme, programação do tempo de início e fim de cozedura
- Sugestão automática da temperatura para cada função, Indicação da temperatura atual, Controlo da evolução do aquecimento
- SoftOpen (abertura suave da porta)
- SoftOpen (abertura suave da porta)
- Função Assist (assistente de cozinha com receitas e recomendações de confeção)
- Função Air Fry
- Preaquecimento rápido
- Iluminação interior em halogéneo
- Turbina de arrefecimento
- Home Connect: controlo remoto através da app

Acessórios:
- Acessórios incluídos: grelha, tabuleiro universal

Segurança e ambiente:
- Porta com temperatura baixa
- Porta com 3 vidros CoolTouch
- Bloqueio de segurança, Desligar automático, Indicação de calor residual, Tecla de início/fim, Interruptor contacto da porta

Informação técnica:
- Comprimento cabo elétrico: 150 cm
- Tensão nominal: 220 - 240 V
- Potência de ligação 2.9 kW
- Classe de eficiência energética: A+ (numa escala de classes de eficiência energética de A+++ até D), Consumo de energia por ciclo na função de aquecimento convencional (ar quente): 0.73 kWh, Número de cavidades: 1,
- Fonte de energia: elétrica, Volume da cavidade:47 litros

Medidas:
- Dimensões do aparelho (AxLxP): 455 x 594 x 548 mm
- Dimensões do nicho (AxLxP): 450-455 x 560-568 x 550 mm
- “Por favor consulte o esquema técnico de instalação"

Serie 8, Forno compacto integrável, 60 x 45 cm, Preto
CBG7341B1

Montagem de dois aparelhos sobrepostos

Renovação do ar

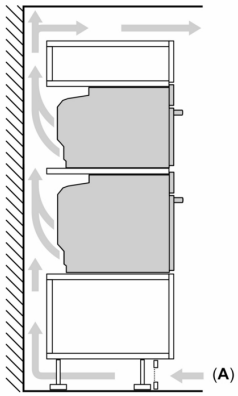

A: Abertura p/admissão ar ≥ 200 cm²

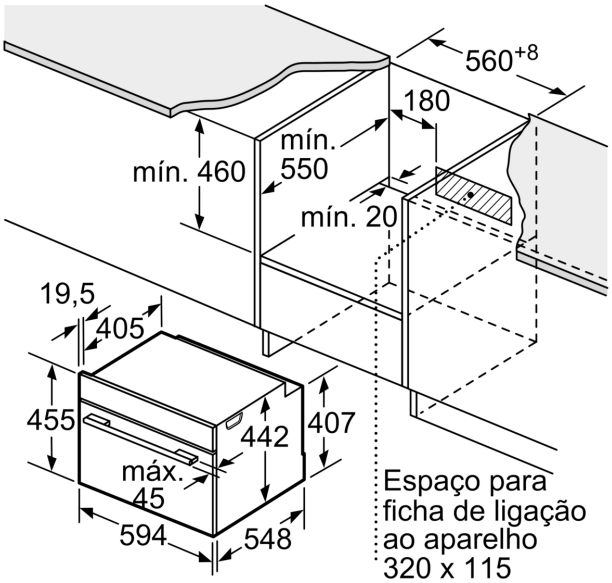

Medidas em mm

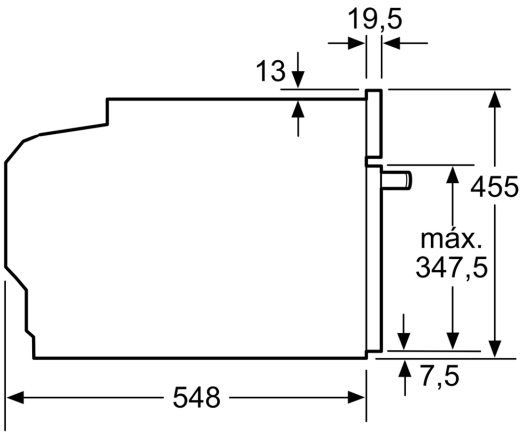

Medidas em mm

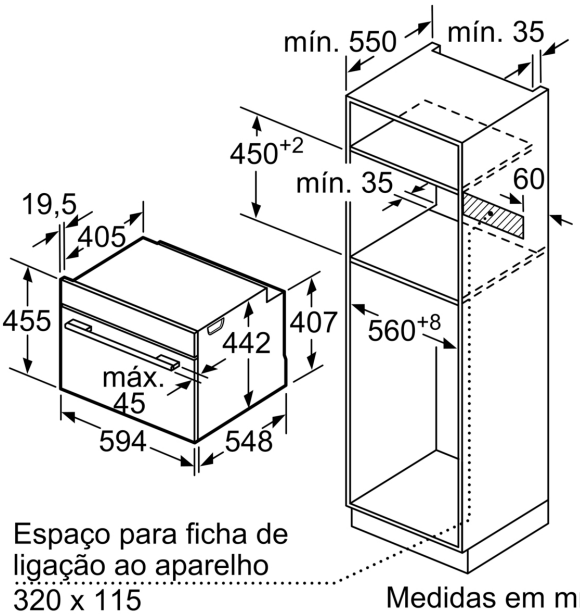

Medidas em mm

Instalação com uma placa de cozinhar.

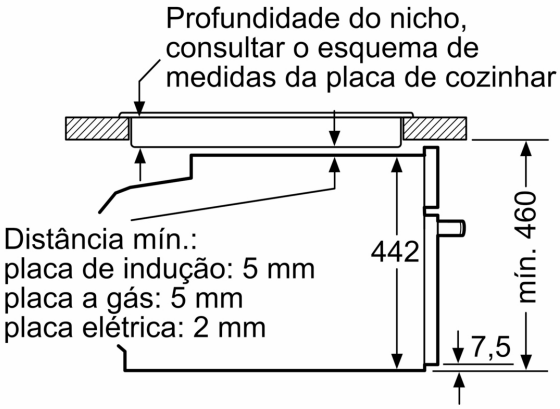

Medidas em mm

Se o aparelho compacto for instalado por baixo de uma placa de cozinhar, tem de ser observada a seguinte espessura da bancada (se necessário incl. estrutura inferior).

Tipo de placa	**espessura mín. da bancada**	
	saliente	plana à superfície
Placa de indução	42 mm	43 mm
Placa de indução de superfície integral	52 mm	53 mm
Placa a gás	32 mm	43 mm
Placa elétrica	32 mm	35 mm