Serie 6, Chaminé com design integrado, 90 cm, Vidro preto DBB97AM60





DWZ0IT0P0	Fil. car. ativo regenerável (substituir)
DWZ1IB6K1	Extensão de conduta de 450-854 mm
DWZ1IB6N1	Extensão de conduta de 187-360 mm
DWZ1IT1D1	Mód. rec. regenerável externo
DWZ1IX1B6	Fil. car ativo CleanAirPlus (substituir)
DWZ1IX1C6	Mód. rec. CleanAirPlus externo
DWZ6IB1B4	Filtro CleanAir standard (substituir)
DWZ6IB1I4	Módulo CleanAir standard

A chaminé de parede integrada: a optimização perfeita do espaço no seu móvel superior.

- **Silêncio**: a máxima capacidade de extração com o mínimo ruído.
- **Os filtros de gordura retêm a maior quantidade da gordura e das partículas presentes no ar, garantindo desta forma a máxima eficácia no desempenho do exaustor.**
- **Nível de potência intensivo: elimina os odores de forma rápida e efetiva.**

Tipologia: ..... Encastre
Comprimento do cabo de ligação: .....130.0 cm
Medidas do nicho para instalação (AxLxP): .....340mm x 860.0mm x 300mm mm
Distância mínima até à placa elétrica: .....430 mm
Distância mínima até à placa a gás: .....650 mm
Peso líquido: ..... 14.0 kg
Tipo de controlo: .....Electrónicos
Número de níveis de potência: ..... 3-stages + intensive setting
Max. extração de ar: .....460 m³/h
Capacidade de extração no nível intensivo máximo em modo de recirculação de ar: ..... 652 m³/h
Max. recirculação de ar: .....451 m³/h
Capacidade de extração no nível intensivo máximo em modo de saída de ar: ..... 749 m³/h
Fluxo de ar máximo: .....460 m³/h
Número de luzes: 3
Nível de ruído: .....63 dB(A) re 1pW
Diâmetro da saída de ar: .....150 / 120 mm
Material do filtro de gordura: ..... Aço Inoxidável lavável
Código EAN: 4242005278206
Potência da ligação: .....259 W
Voltagem: .....220-240 V
Frequência: .....50 Hz
Tipo de ficha: .....Ficha Schuko/Gardy c/ terra
Tipo de instalação: .....Encastre

4 242005 278206

Serie 6, Chaminé com design integrado, 90 cm, Vidro preto DBB97AM60

A chaminé de parede integrada: a optimização perfeita do espaço no seu móvel superior.

Informação geral

- 90 cm de largura
- Armário 90 cm
- Possibilidade de funcionamento em recirculação de ar
- Estão disponíveis vários módulos de recirculação de ar como acessórios opcionais.

Design

- Instalação nivelada à face para uma integração perfeita no armário de parede.
- Design compacto com eficiência de espaço para possibilidades de arrumação extra no exaustor até ao máximo de 10 kg em cada lado.
- Painel em vidro com controlo Touch para um controlo fácil e uma extração de vapor optimizada.

Conforto

- Controlo electrónico TouchSelect com iluminação LED
- 3 + 1 nível intensivo
- Nível intensivo com redução automática para o nível normal
- Nível intensivo com redução automática para o nível normal
- O motor e a iluminação são automaticamente ativados e desativados com a abertura ou fecho do painel de vidro.
- A iluminação pode ser ativada e desativada em separado quando o painel está fechado no QuickHand touch da área de controlo.

Funções

- Iluminação através de 3 lâmpadas LED 2 W
- Função Softlight
- Temperatura / aparência da cor da lâmpada: 3500 K
- Intensidade iluminação: 517 lux
- Motor com condensador de baixo consumo
- Filtro metálico, lavável na máquina de lavar loiça
- Superfícies e materiais lisos para uma fácil limpeza.

Modo de funcionamento

- Capacidade de extração de acordo com a norma DIN/EN 61591 em modo de saída de ar no nível normal máximo: 460 m3/h, no nível intensivo: 749 m3/h
- Nível de ruído de acordo com as normas EN 60704-3 e EN 60704-2-13 em modo de saída de ar no nível normal máximo: 63 dB(A) re 1 pW, no nível intensivo: 73 dB(A) re 1 pW
- Ruído MIN./MAX. no nível normal: 50/63 dB*
- Desempenho do produto com o módulo de recirculação Clean Air Plus (disponível como acessório):
- Capacidade de extração no nível normal máximo:451 m^3/h, no nível intensivo: 652m^3/h;
- Nível de ruído no nível normal máximo:67 dB(A) re 1 pW , no nível intensivo: 74 dB(A) re 1 pW

Informação técnica

- Adequado para instalar em armários de parede sem base.
- Instalação em armários de parede com uma profundidade máxima de até 360 mm.
- Inclui proteções para evitar riscos e sujidade do espaço de arrumação nas laterais do exaustor.
- Para instalar em armários de parede altos deverá consultar as extensões de conduta disponíveis como acessórios opcionais.
- As extensões de conduta são compatíveis com todos os módulos de recirculação.
- Medidas do aparelho (AxLxP): 340 x 897 x 298 mm
- Medidas do nicho (AxLxP): 340 x 860 x 300 mm
- Diâmetro da conduta Ø 150 mm (Ø 120 mm incluído)
- Válvula anti-retorno incluída
- Comprimento do cabo elétrico: 1.3 m
- “Por favor consulte o esquema técnico de instalação"

Classe de Eficiência Energética

- Classe de eficiência energética: B numa escala de classes de eficiência energética de A+++ até D*
- Consumo anual de energia: 64.7 kWh/ano*
- Classe de eficiência de dinâmica dos fluídos: B*
- Classe de eficiência de iluminação: A*
- Classe de eficiência de filtragem de gorduras: B*
- Potência de ligação: 259 W

* de acordo com o REGULAMENTO DELEGADO (UE) N.º 65/2014

Serie 6, Chaminé com design integrado, 90 cm, Vidro preto
DBB97AM60

medidas em mm
Vista frontal

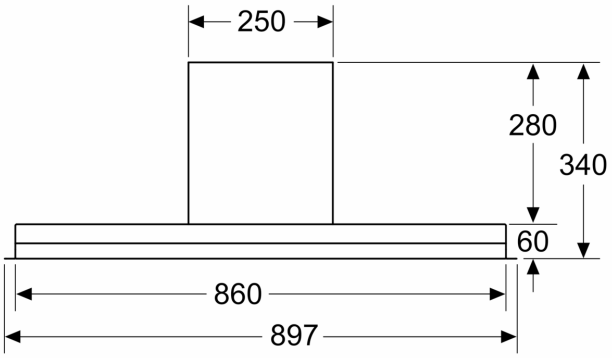

medidas em mm
Exemplo de montagem

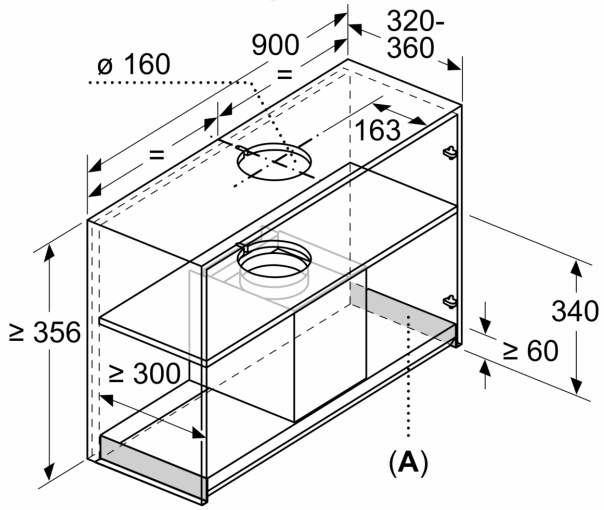

A: Zona sem dobradiças

medidas em mm

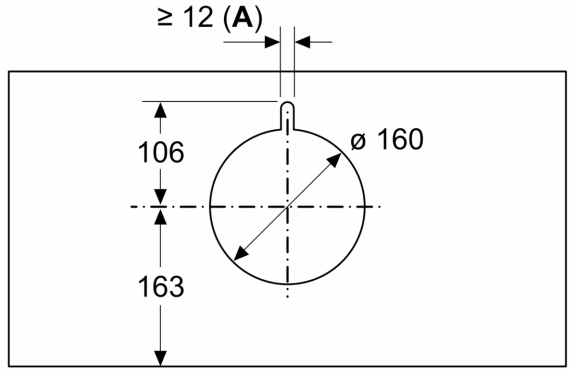

A: Passagem de cabo

medidas em mm

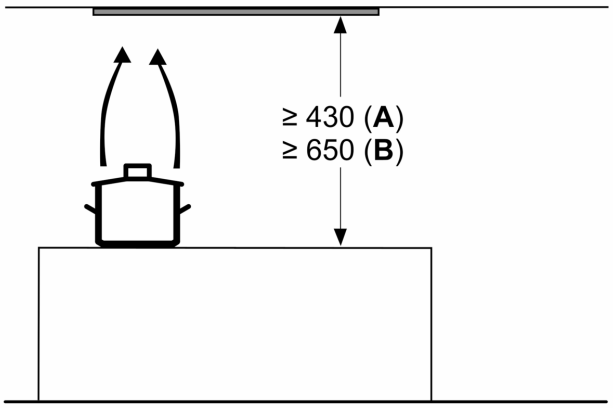

a partir da aresta superior da grelha
A: Elétrico, no mín. 430
B: Gás, no mín. 650

medidas em mm

vista lateral

