Serie 4, Exaustor telescópico, 60 cm, Prateado
DFT63AC50







DHZ2600 Fil. carvão ativo standard

O exaustor telescópico: integra-se na perfeição debaixo dos móveis da cozinha.

- **Filtros de gordura**: limpa o ar, captura gordura, fácil limpeza mensal.

Tipologia: ..... Exaustor de Gaveta
Comprimento do cabo de ligação: ..... 150.0 cm
Medidas do nicho para instalação (AxLxP): ..... 140mm x 460.0mm x 280mm mm
Altura do produto: ..... 180 mm
Distância mínima até à placa elétrica: ..... 500 mm
Distância mínima até à placa a gás: ..... 650 mm
Peso líquido: ..... 6.5 kg
Tipo de controlo: ..... Mecânicos
Número de níveis de potência: 3
Max. extração de ar: ..... 368 m^3/h
Max. recirculação de ar: ..... 140 m^3/h
Fluxo de ar máximo: ..... 368 m^3/h
Número de luzes: 2
Nível de ruído: ..... 68 dB(A) re 1pW
Diâmetro da saída de ar: ..... 120 mm
Material do filtro de gordura: ..... Alumínio lavável
Código EAN: 4242002976525
Potência da ligação: ..... 146 W
Protetor de fusível: ..... KSA A
Voltagem: ..... 220-240 V
Frequência: ..... 50; 60 Hz
Tipo de ficha: ..... Ficha Schuko/Gardy c/ terra
Tipo de instalação: ..... Encastre

---

4 242002 976525

Serie 4, Exaustor telescópico, 60 cm, Prateado
DFT63AC50

O exaustor telescópico: integra-se na perfeição debaixo dos móveis da cozinha.

Modo de funcionamento e desempenho:

- Para instalar em armário de 60 cm
- Capacidade de extração de acordo com a norma DIN/EN 61591 em modo de saída de ar no nível normal máximo: 368 m3/h
- Nível de ruído de acordo com as normas EN 60704-3 e EN 60704-2-13 em modo de saída de ar no nível normal máximo: 68 dB(A) re 1 pW
- Possibilidade de funcionamento em recirculação de ar

Conforto:

- Controlo com interruptores
- 3 níveis de potência
- Intensidade iluminação: 78 lux
- Temperatura / aparência da cor da lâmpada: 3000 K
- Filtro metálico, lavável na máquina de lavar loiça

Classe de Eficiência Energética:

- Classe de eficiência energética: D numa escala de classes de eficiência energética de A+++ até D*
- Consumo anual de energia: 68 kWh/ano*
- Classe de eficiência de dinâmica dos fluídos: E*
- Classe de eficiência de iluminação: D*
- Classe de eficiência de filtragem de gorduras: D*
- Ruído MIN./MAX. no nível normal: 62/68 dB*

Medidas (mm):

- “Por favor consulte o esquema técnico de instalação"
- Medidas do nicho (AxLxP): 140 x 460 x 280 mm
- Medidas do aparelho (AxLxP): 180 x 598 x 280 mm
- Para utilização em modo de recirculação é necessário adquirir o módulo para recirculação standard ou CleanAir (acessórios)
- Diâmetro da conduta Ø 120 mm (Ø 120 mm incluído)
- Potência de ligação: 146 W
- Válvula anti-retorno incluída

* de acordo com o REGULAMENTO DELEGADO (UE) N.º 65/2014

Serie 4, Exaustor telescópico, 60 cm, Prateado
DFT63AC50

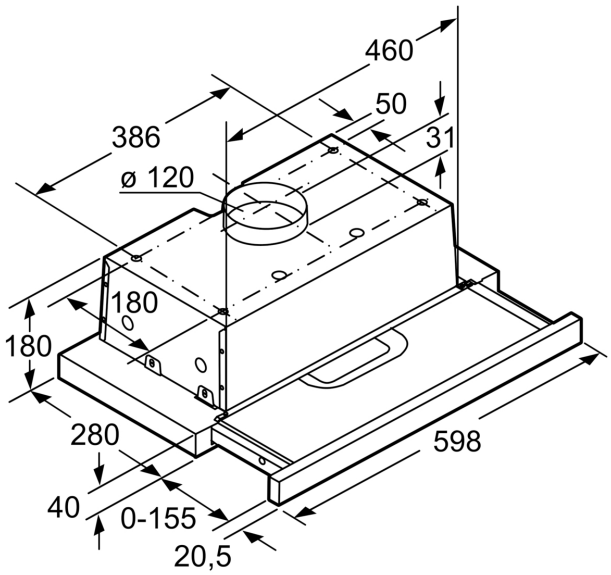

Medidas em mm

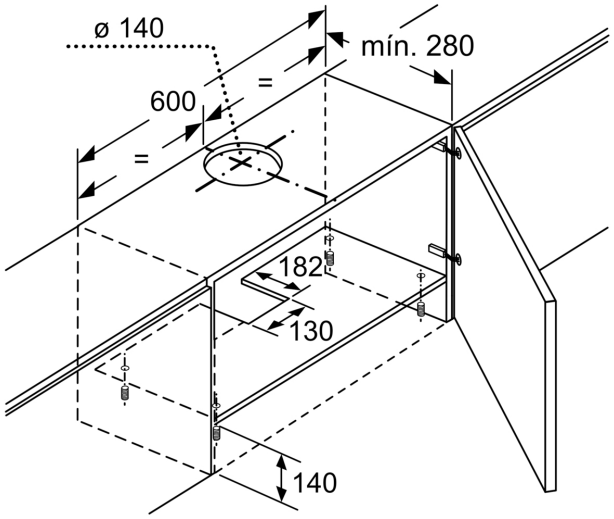

Medidas em mm

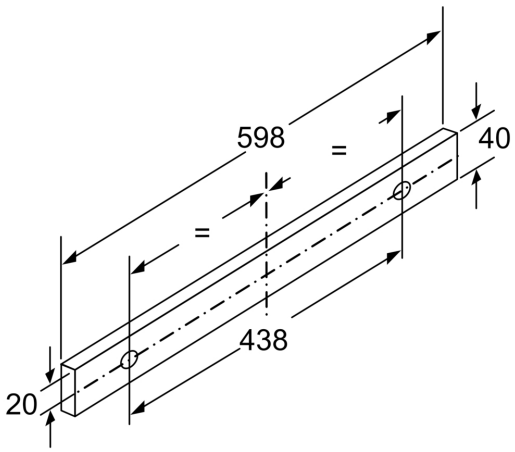

Medidas em mm