Serie 2, Forno integrável, 60 x 60 cm, Inox
HBA510BR3







1 x Grelha, 1 x Assadeira universal

HEZ327000 Set pedra pizza e pá em madeira, HEZ32WA00 Termosonda sem fios, HEZ530000 2 tabuleiros twin, HEZ531010 Tabuleiro com revestimento antiaderente, HEZ532010 Tabuleiro com revestimento antiaderente, HEZ538000 1 raile telescópico independente, HEZ617000 Tabuleiro para pizza, HEZ629070 Tabuleiro Air Fry & Grelhador, HEZ631070 :, HEZ632070 Tabuleiro universal, esmaltado, HEZ633001 Tampa para tabuleiro profissional, HEZ633070 Tabuleiro profissional, HEZ633073 Tabuleiro profissional, HEZ634000 :, HEZ636000 Tabuleiro em vidro, HEZ638000 ClipRail (1 raile teles. independente), HEZ660060 Friso para ocultar prateleira do móvel, HEZ915003 Assadeira de vidro, HEZG0AS00 Cabo de ligação 3m

Resultados perfeitos: ar quente 3D para resultados perfeitos até três níveis em simultâneo.

- **Ar quente 3D**: distribuição uniforme do calor para resultados perfeitos até 3 níveis.

Tipo de construção: .....Encastre
Sistema de limpeza incluído: ..... Não
Medidas do nicho para instalação (AxLxP): .585-595 x 560-568 x 550 mm
Dimensões do produto: .....595x594x548 mm
Dimensões do produto embalado: ..... 675 x 660 x 690 mm
Material do painel de controlo: ..... Inox
Material da porta: ..... Vidro
Peso líquido: ..... 31.9 kg
Volume útil (da cavidade): ..... 71 l
Modos de aquecimento: .....Grelhar (grande superfície), Ar quente suave, Ar quente, Calor superior/inferior, Grelhar com ar quente
Controlo de temperatura: .....Mecânicos
Quantidade de luzes interiores: 1
Comprimento do cabo de ligação: .....120.0 cm
Código EAN: 4242005464418
Número de cavidades - (2010/30/CE): 1
Classe de Eficiência Energética - (2010/30/EC): .....A
Consumo de energia por ciclo convencional: ..... 0.97 kWh/ciclo
Consumo de energia por ciclo ar forçado convencional: .....0.81 kWh/ciclo
Índice de Eficiência Energética (2010/30/EC): .....95.3 %
Potência da ligação: .....3400 W
Protetor de fusível: ..... 16 A
Voltagem: ..... 220-240 V
Frequência: ..... 50; 60 Hz
Tipo de ficha: .....Ficha Schuko/Gardy c/ terra
Acessórios incluídos: ..... 1 x Grelha, 1 x Assadeira universal

4 242005 464418

Serie 2, Forno integrável, 60 x 60 cm, Inox
HBA510BR3

Resultados perfeitos: ar quente 3D para resultados perfeitos até três níveis em simultâneo.

Tipo de forno /Modo de aquecimento:

- Forno multifunções com 5 modos de aquecimento: ar quente 3D, calor superior/inferior, grelhar com ar quente, grelhar - grande quantidade, ar quente suave
- Intervalo de temperatura 50 °C - 275 °C
- Volume: 71 litros

Sistema de railes

- Número de níveis de forno para colocar tabuleiro ou grelha: 5
- Railes telescópicos não incluídos. Possibilidade de equipar posteriormente com acessório opcional

Design:

- Comandos rotativos, redondos
- Forno com capacidade extra larga

Limpeza:

- Interior da porta em vidro

Conforto:

- Controlo da evolução do aquecimento, Início automático
- Puxador em inox
- Pré-aquecimento rápido
- Iluminação interior em halogéneo
- Turbina de arrefecimento

Acessórios:

- Acessórios incluídos: grelha, tabuleiro universal

Segurança e ambiente:

- Porta com temperatura baixa
- Porta com 3 vidros CoolTouch

Informação técnica:

- Comprimento cabo elétrico: 120 cm
- Tensão nominal: 220 - 240 V
- Potência de ligação 3.4 kW
- Classe de eficiência energética: A (numa escala de classes de eficiência energética de A+++ até D), Consumo de energia por ciclo na função de aquecimento convencional (ar quente): 0.97 kWh, Número de cavidades: 1,
- Fonte de energia: elétrica, Volume da cavidade:71 litros

Medidas:

- Dimensões do aparelho (AxLxP): 595 x 594 x 548 mm
- Dimensões do nicho (AxLxP): 585-595 x 560-568 x 550 mm
- “Por favor consulte o esquema técnico de instalação"

Serie 2, Forno integrável, 60 x 60 cm, Inox
HBA510BR3

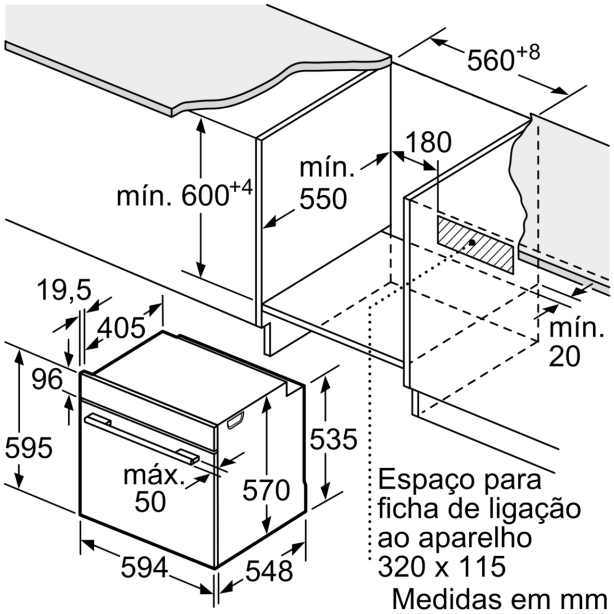

Medidas em mm

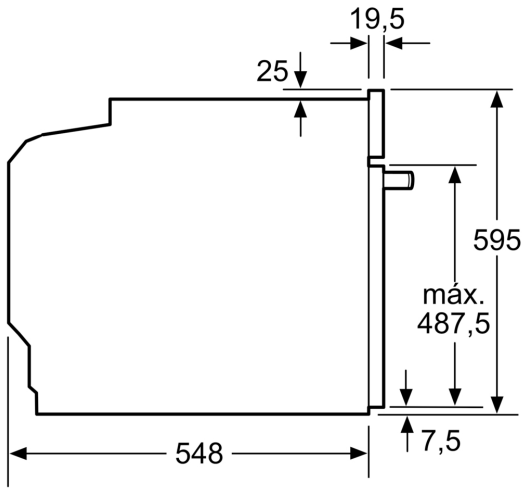

Medidas em mm

Medidas em mm

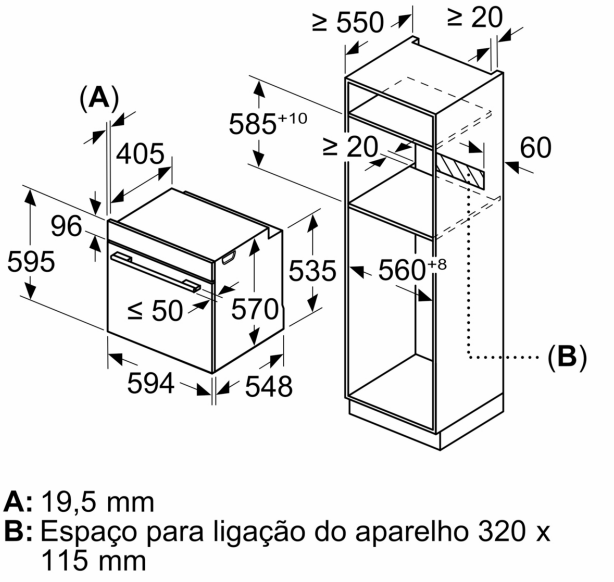

A: 19,5 mm
B: Espaço para ligação do aparelho 320 x 115 mm

Instalação com uma placa de cozinhar.

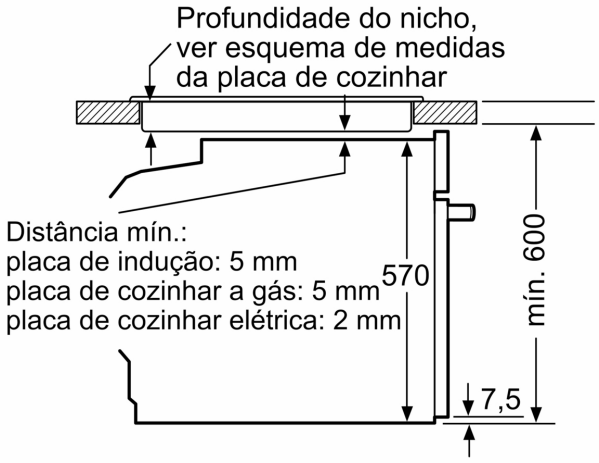

Medidas em mm