Serie 6, Forno integrável, 60 x 60 cm, Branco
HBG536EW4







Cozinha saudável com o forno integrável com função Air Fry (para alimentos perfeitamente fritos).

- **Ecrã LCD com luz branca**: fácil de usar com acesso direto a funções adicionais, recomendações e indicador de temperatura.
- **AutoPilot 10**: qualquer prato é um sucesso graças aos 10 programas automáticos pré-definidos.
- **Função Air Fry com tabuleiro**: para alimentos fritos perfeitos, como vegetais e chips.
- **Ar quente 3D**: distribuição uniforme do calor para resultados perfeitos em até 3 níveis.
- **EcoClean Direct**: limpeza fácil graças a um revestimento especial que desfaz a gordura enquanto cozinha no forno.

Technical data

Tipo de construção: .....Encastre
ecoClean: .....Programa de limpeza EcoClean, Hidrolítico
Dimensões do nicho para instalação (AxLxP) (mm): ..... 585-595 x 560-568 x 550 mm
Dimensões do produto: .....595x594x548 mm
Dimensões do produto embalado: ..... 675 x 660 x 690 mm
Material do painel de controlo: ..... Vidro
Material da porta: .....Vidro
Peso líquido: ..... 34.5 kg
Volume útil da cavidade (l): .....71 l
Modos de aquecimento: ..... Air fry, Grelhar (grande superfície), Ar quente suave, Ar quente, Calor superior/inferior, Modo Pizza, Calor inferior, Grelhar com ar quente
Comprimento do cabo de ligação: .....120 cm
Código EAN: 4242005541461
Número de cavidades (2010/30/CE): 1
Classe de Eficiência Energética (2010/30/EC): .....A+
Consumo de energia por ciclo convencional (2010/30/EC) (kWh/ciclo): ..... 0.94 kWh/ciclo
Consumo de energia por ciclo ar forçado convencional (2010/30/EC) (kWh/ciclo): ..... 0.69 kWh/ciclo
Índice de Eficiência Energética (2010/30/EC): .....81.2 %
Potência da ligação: .....3400 W
Protetor de fusível: ..... 16 A
Voltagem: ..... 220-240 V
Frequência: ..... 50; 60 Hz
Tipo de ficha: .....Ficha Schuko/Gardy c/ terra
Acessórios incluídos: .....1 x Grelha, 1 x Assadeira universal, 1 x Assadeira Air Fry

Acessórios incluidos

1 x Grelha, 1 x Assadeira universal, 1 x Assadeira Air Fry

Acessórios opcionais

HEZ327000 Set pedra pizza e pá em madeira, HEZ32WA00 Termosonda sem fios, HEZ530000 2 tabuleiros twin, HEZ531010 Tabuleiro com revestimento antiaderente, HEZ532010 Tabuleiro antiaderente (45,5X37,5x3,8mm), HEZ538000 1 raile telescópico independente, HEZ617000 Tabuleiro para pizza, HEZ629070 Tabuleiro Air Fry & Grelhador, HEZ631070 Tabuleiro esmaltado (45,5x37,5x3 mm), HEZ632070 Tabuleiro esmaltado (45,5x37,5x3,8 mm), HEZ633001 Tampa para tabuleiro profissional, HEZ633070 Tabuleiro profissional, HEZ633073 Tabuleiro profissional (45,5x37,5x8,1mm), HEZ634000 :, HEZ636000 Tabuleiro em vidro (45,5x36,4x3 mm), HEZ638000 ClipRail (1 raile teles. independente), HEZ660060 Friso para ocultar prateleira do móvel, HEZ664000 :, HEZ915003 Assadeira de vidro

4 242005 541461

Serie 6, Forno integrável, 60 x 60 cm, Branco
HBG536EW4

Cozinha saudável com o forno integrável com função Air Fry (para alimentos perfeitamente fritos).

Tipo de forno / modos de aquecimento:
- Forno multifunções com 8 modos de aquecimento: ar quente 3D, Calor superior/inferior, Grelhar com ar quente, Grelhar - grande quantidade, Função pizza, Calor inferior, Ar quente suave, Função Air Fry
- Intervalo de temperatura 50 °C - 275 °C
- Volume: 71 litros
- Cavidade polida

Sistema de railes
- Número de níveis de forno para colocar tabuleiro ou grelha: 5
- Equipado com 1 nível de railes telescópicos

Design:
- Comandos rotativos, embutiveis, redondos
- Interior em esmalte antracite
- Forno com capacidade extra larga

Limpeza:
- Limpeza EcoClean: revestimento de parede posterior
- Assistente de limpeza (hidrólise manual)
- Interior da porta em vidro

Conforto:
- Visor LCD (branco)
- Relógio eletrónico com hora, alarme, programação do tempo de início e fim de cozedura
- Controlo da evolução do aquecimento
- Início automático
- AutoPilot 10 (programas automáticos)
- SoftClose (fecho suave da porta)
- Puxador em inox
- SoftOpen (abertura suave da porta)
- AutoPilot: Programas automáticos
- Pré-aquecimento rápido
- Iluminação interior em halogéneo
- Turbina de arrefecimento

Acessórios:
- Acessórios incluídos: tabuleiro para função Air Fry e grelhar, grelha, tabuleiro universal

Segurança e ambiente:
- Porta com temperatura baixa
- Porta com 3 vidros CoolTouch
- Bloqueio de segurança
- Indicação de calor residual

Informação técnica:
- Comprimento cabo elétrico: 120 cm
- Tensão nominal: 220 - 240 V
- Potência de ligação 3.4 kW
- Classe de eficiência energética: A+(numa escala de classes de eficiência energética de A+++ até D)
- Consumo de energia por ciclo na função de aquecimento convencional (ar quente):0.94 kWh
- Número de cavidades: 1 Fonte de energia: elétrica Volume da cavidade:71 litros

Medidas:
- Dimensões do aparelho (AxLxP): 595 x 594 x 548 mm
- Dimensões do nicho (AxLxP): 585-595 x 560-568 x 550 mm
- “Por favor consulte o esquema técnico de instalação"
- Recomendamos que escolha produtos complementares da gama SER6, para assegurar uma combinação harmoniosa a nível de design.

Serie 6, Forno integrável, 60 x 60 cm, Branco
HBG536EW4

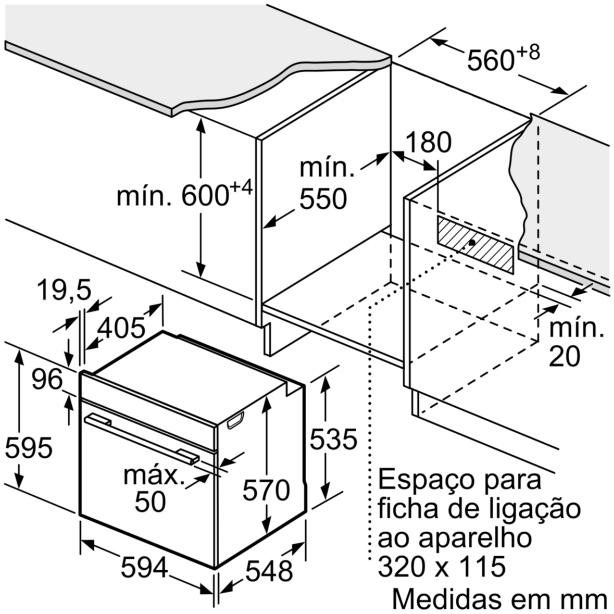

Medidas em mm

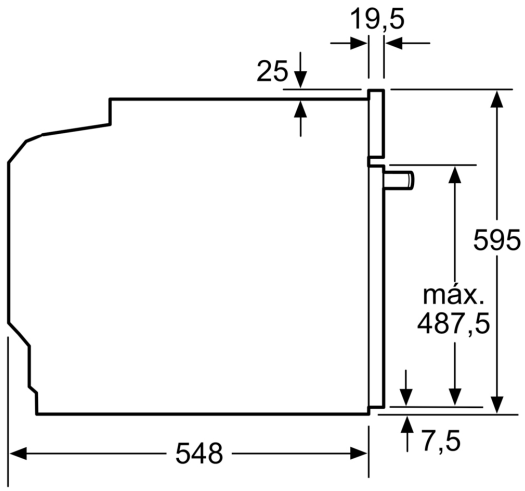

Medidas em mm

Medidas em mm

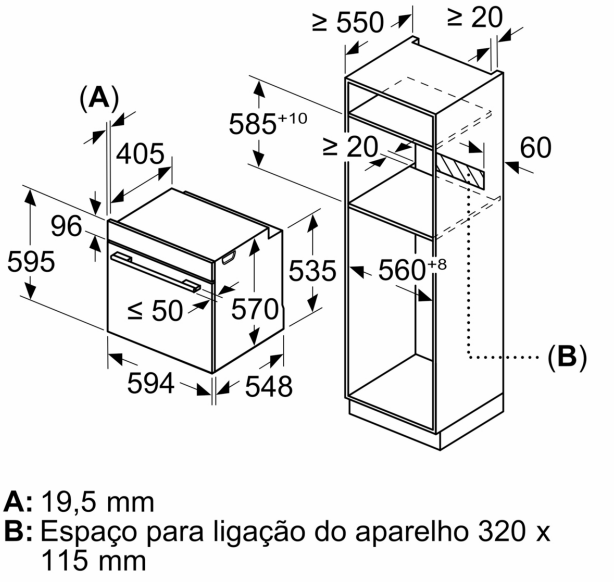

A: 19,5 mm
B: Espaço para ligação do aparelho 320 x 115 mm

Instalação com uma placa de cozinhar.

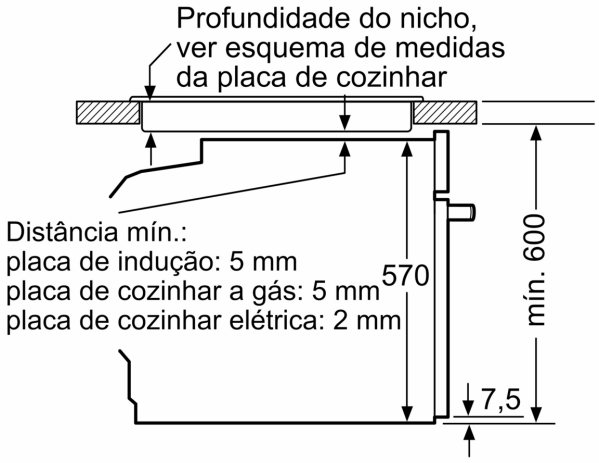

Medidas em mm