Serie 6, Forno integrável, 60 x 60 cm, Inox
HBG579ES3







1 x Grelha, 1 x Assadeira universal, 1 x Assadeira Air Fry

HEZ327000 Set pedra pizza e pá em madeira, HEZ32WA00 Termosonda sem fios, HEZ531010 Tabuleiro com revestimento antiaderente, HEZ532010 Tabuleiro com revestimento antiaderente, HEZ538000 1 raile telescópico independente, HEZ617000 Tabuleiro para pizza, HEZ629070 Tabuleiro Air Fry & Grelhador, HEZ631070 :, HEZ632070 Tabuleiro universal, esmaltado, HEZ633001 Tampa para tabuleiro profissional, HEZ633070 Tabuleiro profissional, HEZ633073 Tabuleiro profissional, HEZ634000 :, HEZ636000 Tabuleiro em vidro, HEZ638000 ClipRail (1 raile teles. independente), HEZ660060 Friso para ocultar prateleira do móvel, HEZ915003 Assadeira de vidro, HEZG0AS00 Cabo de ligação 3m

Cozinha saudável: função Air Fry para alimentos perfeitamente fritos, quase sem óleo e com adição de vapor.

- **Função Air Fry com tabuleiro**: para alimentos fritos perfeitos, como vegetais e chips.
- **AutoPilot 40**: qualquer prato é um sucesso graças aos 40 programas automáticos predefinidos.
- **TFT Touch Display**: ecrã com textos claros e de fácil operação.
- **Ar quente 3D**: distribuição uniforme do calor para resultados perfeitos até 3 níveis.
- **Comandos ocultáveis**: para uma limpeza fácil da parte frontal do seu forno.

Tipo de construção: .....Encastre
Sistema de limpeza incluído: .....Pirolítico+Hidrolítico
Medidas do nicho para instalação (AxLxP): .585-595 x 560-568 x 550 mm
Dimensões do produto: .....595x594x548 mm
Dimensões do produto embalado: ..... 675 x 660 x 690 mm
Material do painel de controlo: ..... Inox
Material da porta: ..... Vidro
Peso líquido: ..... 36.9 kg
Volume útil (da cavidade): ..... 71 l
Controlo de temperatura: .....Electrónicos
Quantidade de luzes interiores: 1
Comprimento do cabo de ligação: .....120.0 cm
Código EAN: 4242005465187
Número de cavidades - (2010/30/CE): 1
Classe de Eficiência Energética - (2010/30/EC): .....A+
Consumo de energia por ciclo convencional: ..... 0.94 kWh/ciclo
Consumo de energia por ciclo ar forçado convencional: .....0.69 kWh/ciclo
Índice de Eficiência Energética (2010/30/EC): .....81.2 %
Potência da ligação: .....3600 W
Protetor de fusível: ..... 16 A
Voltagem: ..... 220-240 V
Frequência: ..... 50; 60 Hz
Tipo de ficha: .....Ficha Schuko/Gardy c/ terra
Acessórios incluídos: .....1 x Grelha, 1 x Assadeira universal, 1 x Assadeira Air Fry

4 242005 465187

Serie 6, Forno integrável, 60 x 60 cm, Inox
HBG579ES3

Cozinha saudável: função Air Fry para alimentos perfeitamente fritos, quase sem óleo e com adição de vapor.

Tipo de forno /Modo de aquecimento:
- Forno multifunções com 14 modos de aquecimento: ar quente 3D, calor superior/inferior, grelhar com ar quente, grelhar - grande quantidade, Grelhar-pouca quantidade, função pizza, calor inferior, Calor intensivo, assar lentamente, descongelar, Preaquecer loiça, Manter quente, ar quente suave, função Air Fry
- Intervalo de temperatura 30 °C - 275 °C
- Volume: 71 litros

Sistema de railes
- Número de níveis de forno para colocar tabuleiro ou grelha: 5
- Equipado com 1 nível de railes telescópicos

Design:
- Comandos rotativos, embutiveis, redondos
- Forno com capacidade extra larga

Limpeza:
- Limpeza automática pirolítica com 3 níveis: Eco, Normal e Plus
- Assistente de limpeza (hidrólise manual)
- Interior da porta em vidro

Conforto:
- TFT Touch Display (branco)
- Relógio eletrónico com hora, alarme, programação do tempo de início e fim de cozedura
- Sugestão automática da temperatura para cada função, Indicação da temperatura atual, Controlo da evolução do aquecimento, Modo sabático, Início automático
- AutoPilot 40 (programas automáticos)
- SoftOpen (abertura suave da porta)
- Puxador em inox
- Pré-aquecimento rápido automático
- Iluminação interior em halogéneo
- Turbina de arrefecimento
- Botão "Info"

Acessórios:
- Acessórios incluídos: grelha, tabuleiro universal, tabuleiro para função Air Fry e grelhar

Segurança e ambiente:
- Porta com temperatura muito baixa
- Temperatura baixa da porta durante a autolimpeza pirolítica
- Porta com 4 vidros CoolTouch
- Bloqueio eletrónico da porta, Bloqueio de segurança, Desligar automático, Indicação de calor residual, Interruptor contacto da porta

Informação técnica:
- Comprimento cabo elétrico: 120 cm
- Tensão nominal: 220 - 240 V
- Potência de ligação 3.6 kW
- Classe de eficiência energética: A+ (numa escala de classes de eficiência energética de A+++ até D), Consumo de energia por ciclo na função de aquecimento convencional (ar quente): 0.94 kWh, Número de cavidades: 1,
- Fonte de energia: elétrica, Volume da cavidade:71 litros

Medidas:
- Dimensões do aparelho (AxLxP): 595 x 594 x 548 mm
- Dimensões do nicho (AxLxP): 585-595 x 560-568 x 550 mm
- “Por favor consulte o esquema técnico de instalação"

Serie 6, Forno integrável, 60 x 60 cm, Inox
HBG579ES3

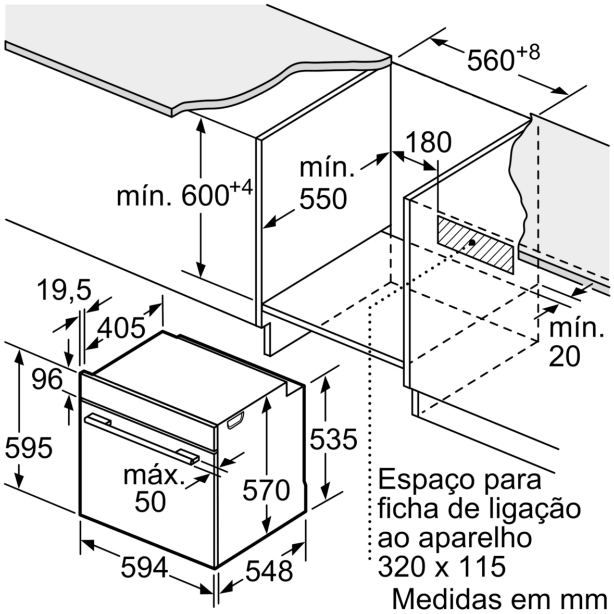

Medidas em mm

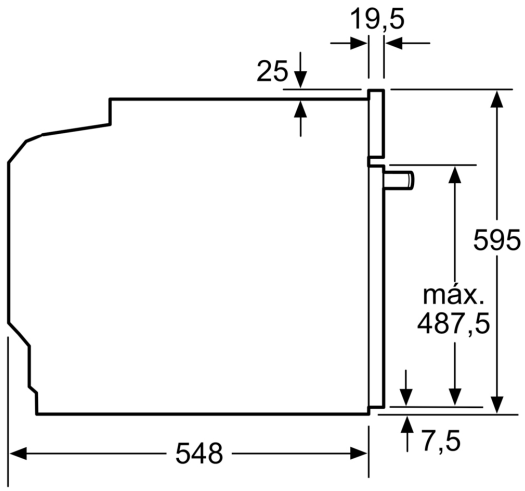

Medidas em mm

Medidas em mm

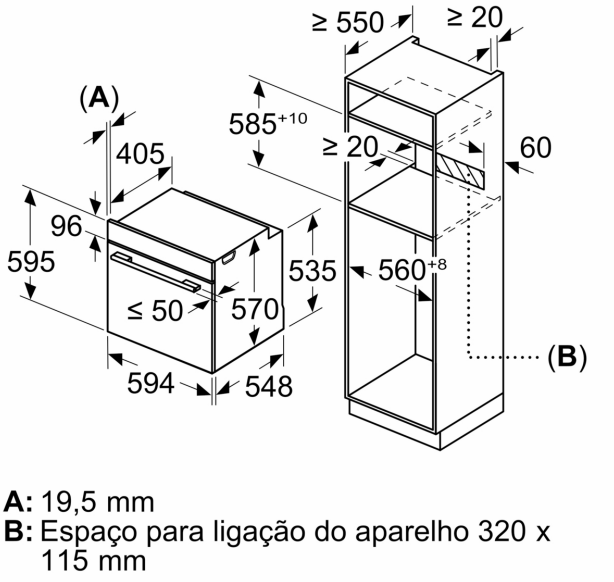

A: 19,5 mm
B: Espaço para ligação do aparelho 320 x 115 mm

Instalação com uma placa de cozinhar.

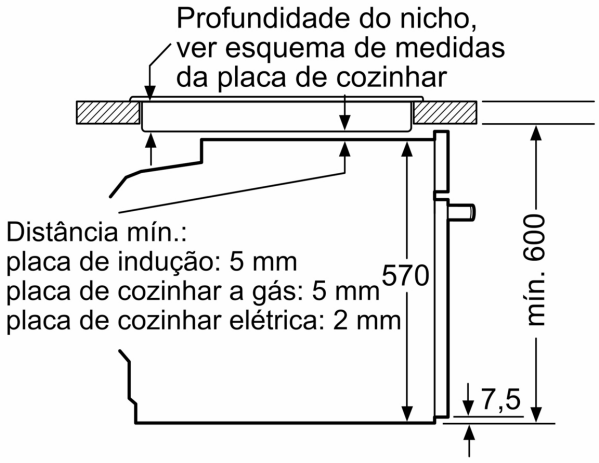

Medidas em mm