Serie 8, Forno integrável, 60 x 60 cm, Preto
HBG7764B1







O forno integrável com Anel de Controlo Digital e TFT-touchdisplay. Função Assist para refeições, Air Fry, PerfectBake Plus, PerfectRoast Plus. Home Connect para controlo através da app.

- **Anel de Controlo Digital**: a forma simples e inovadora de selecionar as definições do forno.
- **TFT-Touchdisplay Plus**: total controlo com um inovador Anel de Controlo Digital e o ecrã táctil TFT de amplas dimensões
- **Desligar Automático**: o forno desliga-se assim que o cozinhado estiver pronto.
- **PerfectBake Plus**: regula as definições do forno e avisa o momento exato para retirar os pratos do forno.
- **PerfectRoast Plus**: sabe exatamente quando o assado está pronto.

1 x Tabuleiro esmaltado, 1 x Grelha, 1 x Assadeira universal

HEZ327000 Set pedra pizza e pá em madeira, HEZ32WA00 Termosonda sem fios, HEZ531010 Tabuleiro com revestimento antiaderente, HEZ532010 Tabuleiro com revestimento antiaderente, HEZ617000 Tabuleiro para pizza, HEZ629070 Tabuleiro Air Fry & Grelhador, HEZ631070 :, HEZ632070 Tabuleiro universal, esmaltado, HEZ633001 Tampa para tabuleiro profissional, HEZ633070 Tabuleiro profissional, HEZ633073 Tabuleiro profissional, HEZ634000 :, HEZ635001 Acessórios fogões/fornos eléctricos, HEZ636000 Tabuleiro em vidro, HEZ638070 ClipRail (1 raile teles ind pyro), HEZ660060 Friso para ocultar prateleira do móvel, HEZ664000 :, HEZ915003 Assadeira de vidro, HEZG0AS00 Cabo de ligação 3m

Tipo de construção: ..... Encastre
Sistema de limpeza incluído: ..... Pirolítico+Hidrolítico
Medidas do nicho para instalação (AxLxP): .585-595 x 560-568 x 550 mm
Dimensões do produto: ..... 595x594x548 mm
Dimensões do produto embalado: ..... 670 x 670 x 680 mm
Material do painel de controlo: ..... Vidro
Material da porta: ..... Vidro
Peso líquido: ..... 38.0 kg
Volume útil (da cavidade): ..... 71 l
Controlo de temperatura: ..... Electrónicos
Quantidade de luzes interiores: 1
Comprimento do cabo de ligação: ..... 120.0 cm
Código EAN: 4242005326679
Número de cavidades - (2010/30/CE): 1
Classe de Eficiência Energética - (2010/30/EC): ..... A+
Consumo de energia por ciclo convencional: ..... 0.87 kWh/ciclo
Consumo de energia por ciclo ar forçado convencional: ..... 0.69 kWh/ciclo
Índice de Eficiência Energética (2010/30/EC): ..... 81.2 %
Potência da ligação: ..... 3600 W
Protetor de fusível: ..... 16 A
Voltagem: ..... 220-240 V
Frequência: ..... 50; 60 Hz
Tipo de ficha: ..... Ficha Schuko/Gardy c/ terra
Acessórios incluídos: ..... 1 x Tabuleiro esmaltado, 1 x Grelha, 1 x Assadeira universal

4 242005 326679

Serie 8, Forno integrável, 60 x 60 cm, Preto
HBG7764B1

O forno integrável com Anel de Controlo Digital e TFT-touchdisplay. Função Assist para refeições, Air Fry, PerfectBake Plus, PerfectRoast Plus. Home Connect para controlo através da app.

Tipo de forno /Modo de aquecimento:
- Forno multifunções com 14 modos de aquecimento: Ar quente, calor superior/inferior, grelhar com ar quente, grelhar - grande quantidade, Grelhar-pouca quantidade, função pizza, calor inferior, assar lentamente, descongelar, Preaquecer loiça, Manter quente, ar quente suave, Calor superior/inferior suave, função Air Fry
- Intervalo de temperatura 30 °C - 300 °C
- Volume: 71 litros

Sistema de railes
- Número de níveis de forno para colocar tabuleiro ou grelha: 5
- Railes telescópicos não incluídos. Possibilidade de equipar posteriormente com acessório opcional

Design:
- TouchControl
- Anel de controlo digital

Limpeza:
- Limpeza automática pirolítica com 3 níveis: Eco, Normal e Plus
- Assistente de limpeza
- Interior da porta em vidro

Conforto:
- Assistente do forno com controlo por voz
- TFT-Touchdisplay Plus (65 mm x 65 mm)
- Relógio eletrónico com hora, alarme, programação do tempo de início e fim de cozedura
- Sugestão automática da temperatura para cada função, Indicação da temperatura atual, Controlo da evolução do aquecimento, Termo sonda
- SoftOpen (abertura suave da porta)
- SoftOpen (abertura suave da porta)
- Função Assist (assistente de cozinha com receitas e recomendações de confeção)
- PerfectRoast Plus
- PerfectBake Plus
- Função Air Fry
- Pré-aquecimento rápido automático
- Função Crisp Finish (acabamento crocante)
- Iluminação interior em LED
- Turbina de arrefecimento
- Home Connect: controlo remoto através da app

Acessórios:
- Acessórios incluídos: tabuleiro esmaltado, grelha, tabuleiro universal

Segurança e ambiente:
- Porta com temperatura muito baixa
- Temperatura baixa da porta durante a autolimpeza pirolítica
- Porta com 4 vidros CoolTouch
- Bloqueio eletrónico da porta, Bloqueio de segurança, Desligar automático, Indicação de calor residual, Tecla de início/fim, Interruptor contacto da porta

Informação técnica:
- Comprimento cabo elétrico: 120 cm
- Tensão nominal: 220 - 240 V
- Potência de ligação 3.6 kW
- Classe de eficiência energética: A+ (numa escala de classes de eficiência energética de A+++ até D), Consumo de energia por ciclo na função de aquecimento convencional (ar quente): 0.87 kWh, Número de cavidades: 1,
- Fonte de energia: elétrica, Volume da cavidade:71 litros

Medidas:
- Dimensões do aparelho (AxLxP): 595 x 594 x 548 mm
- Dimensões do nicho (AxLxP): 585-595 x 560-568 x 550 mm
- “Por favor consulte o esquema técnico de instalação"

Serie 8, Forno integrável, 60 x 60 cm, Preto
HBG7764B1

Montagem de dois aparelhos sobrepostos

Renovação do ar

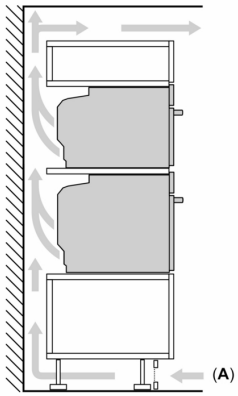

A: Abertura p/admissão ar ≥ 200 cm²

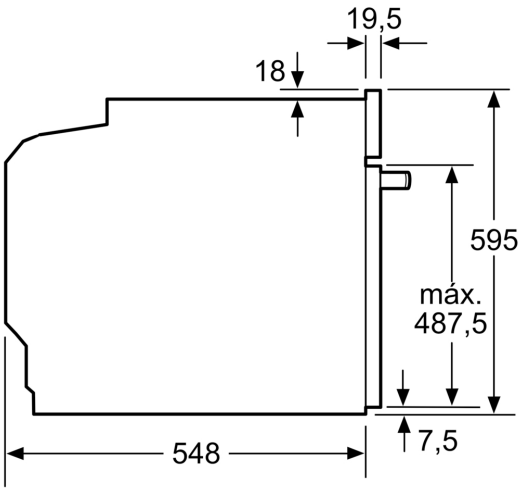

Medidas em mm

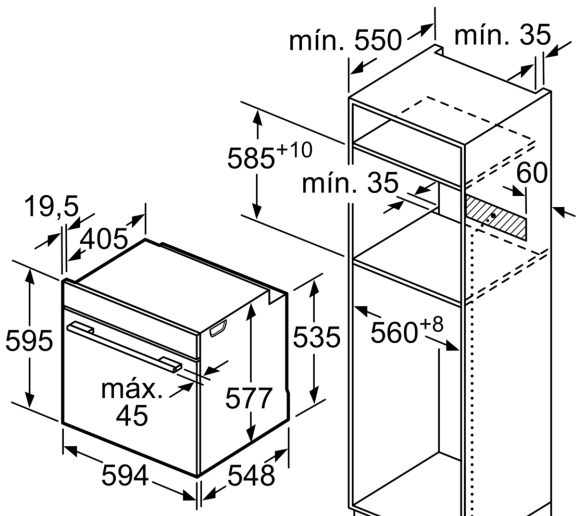

Espaço para ficha de ligação ao aparelho 320 x 115

Medidas em mm

Se o aparelho for instalado por baixo de uma placa de cozinhar, tem de ser observada a seguinte espessura da bancada (se necessário incl. estrutura inferior).

Tipo de placa	**espessura mín. da bancada**	
	saliente	plana à superfície
Placa de indução	37 mm	38 mm
Placa de indução de superfície integral	47 mm	48 mm
Placa a gás	30 mm	38 mm
Placa elétrica	27 mm	30 mm

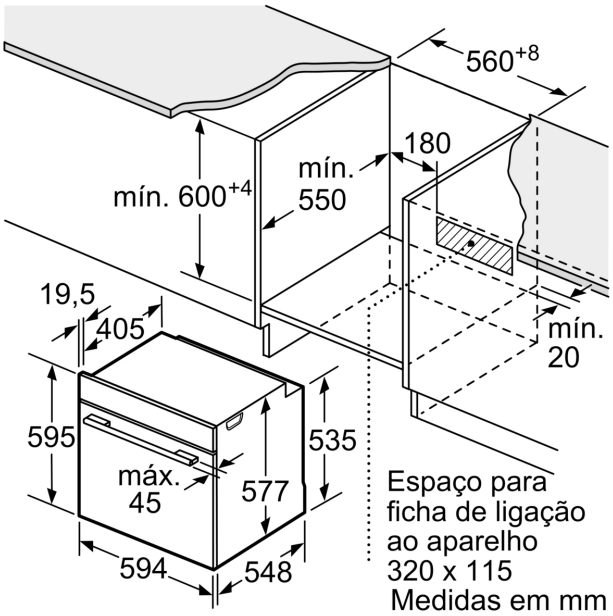
560+8
180
mín.
550
mín. 600+4
19,5
405
mín.
20
595
535
máx.
45
577
Espaço para
ficha de ligação
ao aparelho
320 x 115
Medidas em mm
594
548