# Serie 4, Combinado de instalação livre, 203 x 60 cm, Look inox
# KGN392LAF









## Combinado com gaveta VitaFresh: mantém os alimentos frescos durante mais tempo.

- **VitaFresh XXL <0°C>**: mantém os alimentos frescos por mais tempo em espaçosas gavetas frigoríficas de climatização controlada..
- **Sinal de aviso sonoro ou luminoso quando a porta não está fechada ou quando ocorre outro erro.**
- **Parede posterior Glossy com MultiAirflow: faz circular uniformemente o ar fresco e frio para manter a temperatura sempre consistente.**
- **Perfect Fit: coloque o seu frigorífico encostado à parede ou até mesmo num nicho.**
- **Iluminação LED: a iluminação perfeita para os seus alimentos.**

---

Classe de eficiência energética: ..... A
Consumo médio anual de energia em kilowatt-hora por ano (kWh/a): 304 kWh/annum
Soma do volume dos compartimentos de congelação: ..... 103 l
Soma do volume dos compartimentos de refrigeração: ..... 260 l
Emissão de ruído aéreo: ..... 29 dB(A) re 1pW
Classe de emissão de ruído aéreo: ..... A
Tipo de construção: ..... Livre instalação
Opções do painel da porta: ..... Impossível
Altura: ..... 2030 mm
Largura: ..... 600 mm
Profundidade do produto: ..... 665 mm
Peso líquido: ..... 100.8 kg
Protetor de fusível: ..... 10 A
Abertura da porta: ..... Direita reversível
Voltagem: ..... 220-240 V
Frequência: ..... 50 Hz
Comprimento do cabo de ligação: ..... 210.0 cm
Número de compressores: ..... 1
N.º de circuitos de frio independentes: ..... 2
Ventilador interior da secção do frigorífico: ..... Não
Sentido de abertura da porta reversível: ..... Sim
Número de prateleiras ajustáveis no compartimento de refrigeração: 3
Prateleiras para garrafas: ..... Sim
Tipo de instalação: ..... Livre instalação

---

4 242005 425587

# Serie 4, Combinado de instalação livre, 203 x 60 cm, Look inox KGN392LAF

## Combinado com gaveta VitaFresh: mantém os alimentos frescos durante mais tempo.

**CONSUMO / CAPACIDADE**
- Classe de eficiência energética: A
- Volume líquido total : 363 litros
- Consumo anual de energia (kWh/ano): 104 kWh/ano
- Super congelação
- Emissão de ruído (dB(A) re 1pW): 29 dB

**DESIGN**
- Porta(s) em Design Inox
- Parede posterior MultiAirflow em branco brilhante
- Puxadores verticais integrados na porta
- Iluminação interior LED com Soft Start

**CONFORTO E SEGURANÇA**
- NoFrost
- Visualização e controlo electrónico da temperatura, através de visor de LED's
- 2 circuitos de frio independentes com regulação separada da temperatura para Frigorífico e Congelador
- Opção Super Refrigeração
- Opção Super Congelação com ativação manual/automática
- Alarme óptico e acústico de porta aberta
- Alarme óptico e acústico

**FRIGORÍFICO**
- Volume líquido do frigorifico: 260 litros
- Sistema Multifrio Laminar
- 5 prateleiras de vidro, 3 ajustáveis em altura
- Suporte para garrafas cromado
- 1 prateleira(s) grande(s) na porta, 3 prateleiras pequenas na porta

**CONSERVAÇÃO**
- Gaveta VitaFresh 0 °C ideal para manter carne e peixe frescos durante mais tempo
- Gaveta VitaFresh com regulação de humidade, ideal para frutas e legumes

**CONGELADOR**
- Volume líquido do congelador: 103 litros
- Capacidade de congelação (kg/24 h): 11 kg
- Tempo de aumento da temperatura: 21 horas
- 3 gavetas transparentes

**MEDIDAS**
- Aparelho (A x L x P sem puxador): 203 x 60 x 66.5 cm

**INFORMAÇÃO TÉCNICA**
- Porta com sentido de abertura à direita, permutável
- Pés frontais ajustáveis em altura e rodas traseiras
- Voltagem: 220 - 240 V
- Classe Climática: SN-T
- Comprimento do cabo de alimentação:210 cm

**ACESSÓRIOS**
- Suporte para ovos, 1 cuvete para cubos de gelo

**Notas:**
- Com base nos resultados do exame padrão de 24 horas. O consumo real depende da utilização/localização do aparelho.

**Serie 4, Combinado de instalação livre, 203 x 60 cm, Look inox**
**KGN392LAF**

Medidas em mm

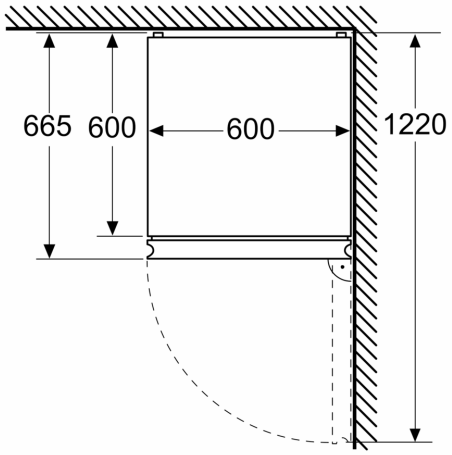


Medidas em mm

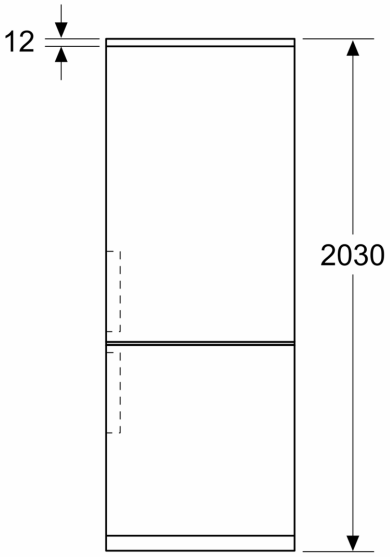


Medidas em mm

