Serie 4, Placa vitrocerâmica , 60 cm, Preto, Instalação na superfície sem moldura
PKF611BB8E

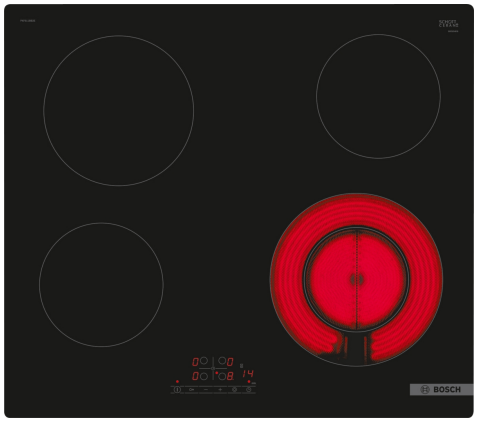



HEZ32WA00	Termosonda sem fios
HEZ392617	Acessórios fogões/fornos eléctricos
HEZ9FE280	Frigideira, Ø 18 / 28 cm
HEZ9SE030	Conjunto de panelas

A placa vitrocerâmica: torna o processo de confeção e limpeza particulamente fácil.

- **Touch Select**: seleção da zona de confeção e regulação fácil do nível de potência.
- **Zona de confecção com 21 cm**: zona extensível para cozinhar.
- **Restart**: repõe as regulações da placa caso seja desligada acidentalmente.
- **Temporizador com desligar automático**: desliga a zona de confeção após o tempo definido.
- **Fecho de segurança para crianças**: bloqueia o painel de comandos para impedir o uso não autorizado.

Produto:	Disco/queimador vitrocerâmica
Tipo de construção:	Encastre
Fonte de energia:	Eletricidade
Número de zonas que podem ser usados ao mesmo tempo:	4
Medidas do nicho para instalação (AxLxP):	45 x 560-560 x 490-500 mm
Largura:	592 mm
Dimensões do produto:	45x592x522 mm
Dimensões do produto embalado:	100 x 660 x 590 mm
Peso líquido:	7.5 kg
Peso bruto:	8.2 kg
Indicador de calor residual:	Separado
Localização do painel de controlo:	Frente
Material da superfície da placa:	Vidro
Cor da superficie:	Preto
Comprimento do cabo de ligação:	100.0 cm
Código EAN:	4242005280438
Voltagem:	220-240 V
Frequência:	50; 60 Hz

4 242005 280438

Serie 4, Placa vitrocerâmica , 60 cm, Preto, Instalação na superfície sem moldura
PKF611BB8E

A placa vitrocerâmica: torna o processo de confeção e limpeza particulamente fácil.

- 60 cm: espaço para 4 tachos e frigideiras.

Flexibilidade das zonas de cozedura

- Zona dupla: utilize recipientes de todas as dimensões na zona de cozedura expansível.
- Zona de cozedura frente esquerda: 145 mm, 1.2 kW
- Zona de cozedura atrás esquerda: 180 mm, 2 kW
- Zona de cozedura atrás direita: 145 mm , 1.2 kW
- Zona de cozedura frente direita: 120 mm, 210 mm, 0.75 kW

Conforto

- TouchSelect: controlo da potência através de botões +/-.
- 17 níveis de potência: para uma maior precisão no ajuste do calor (9 níveis principais e 8 níveis intermediários).
- Programação do tempo: desliga a zona de cozedura após o tempo programado.
- Função Alarme: emite um aviso após atingir o tempo programado (por exemplo para massas).

Poupança de tempo & eficiência

- Função ReStart: no caso da placa se desligar acidentalmente, recupera todas as regulações anteriores ao ligar novamente a placa durante os 4 segundos seguintes.
- QuickStop: desliga rapidamente a zona de cozedura com um toque mais longo.

Design

- Design sem aro

Segurança

- Indicador de calor residual para cada zona com 2 níveis: indica se as zonas de cozedura ainda estão muito quentes ou quentes.
- Bloqueio de segurança para crianças: evita uma ligação acidental da placa.
- Interruptor principal: desliga todas as zonas de cozedura ao toque de um botão.
- Luz piloto de funcionamento: indica que a placa está quente.
- Desligar de segurança: por razões de segurança, o aquecimento é interrompido após detetar um determinado tempo sem interação (personalizável).

Instalação

- Dimensões do produto (AxLxP mm): 45 x 592 x 522
- Dimensões do nicho para a instalação (AxLxP mm) : 45 x 560 x (490 - 500)
- Espessura mínima da bancada: 16 mm
- Potência de ligação: 6.6 kW
- Comprimento do cabo de ligação: 1 m, Cabo incluído na embalagem

Serie 4, Placa vitrocerâmica , 60 cm, Preto, Instalação na superfície sem moldura
PKF611BB8E

Medidas em mm

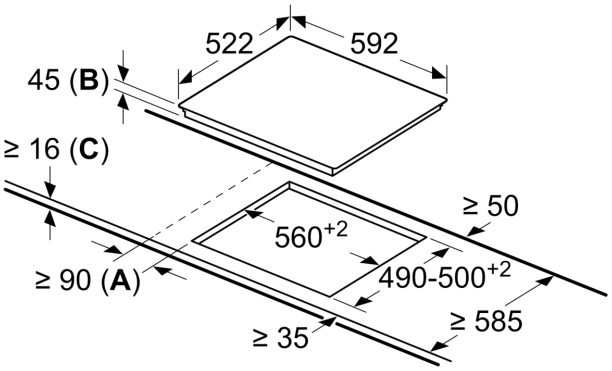

A: Distância mínima entre o recorte da placa e a parede.
B: Profundidade do nicho
C: Com o forno encastrado por baixo, mín. 20, possivelmente mais; ver requisitos de espaço para o forno.