Serie 4, Máquina de Lavar Loiça Totalmente Integrável, 60 cm SMV4HVX14E







Máquina de lavar loiça com cestos flexíveis e controlo remoto através da app Home Connect.

- **Função Extra Secagem**: proporciona uma secagem extra para resultados perfeitos.
- **Nível de higiene validado para Eco a 50º C e níveis superiores em Intensivo a 70º C e Machine Care.**
- **Cestos varioFlex e Gaveta Vario**: grande capacidade de carga e flexibilidade.
- **Gaveta Vario**: a solução ideal para a lavar de talheres e pequenos utensílios de cozinha.
- **Sistema Rackmatic**: cesto superior regulável em altura em 3 posições diferentes, mesmo totalmente carregado.

Technical data

Classe de eficiência energética[1]: C
Consumo de energia para 100 ciclos do programa Eco[2]: 75 kWh/100 cycles
Número máximo de serviços de loiça: 14
O consumo de água do programa eco em litros por ciclo: ..... 9.0 l
Duração do programa[3]: ..... 4:55 h
Emissão de ruído aéreo: ..... 46 dB(A) re 1pW
Classe de emissão de ruído aéreo: C
Tipo de construção: .....Encastre
Altura sem tampo: .....0 mm
Dimensões do nicho para instalação (AxLxP) (mm): .815-875 x 600 x 550 mm
Profundidade com porta aberta a 90 graus: ..... 1150 mm
Pés ajustáveis: .....Sim - apenas a partir da frente
Ajuste máximo dos pés: ..... 60 mm
Plinto ajustável: .....Tanto horizontal como vertical
Peso líquido: ..... 33.9 kg
Peso bruto: .....35.6 kg
Potência da ligação: .....2400 W
Protetor de fusível: ..... 10 A
Voltagem: ..... 220-240 V
Frequência: ..... 50; 60 Hz
Índice de reparação: 9.2
Comprimento do cabo de ligação: .....175 cm
Tipo de ficha: .....Ficha Schuko/Gardy c/ terra
Comprimento da mangueira de entrada: ..... 165 cm
Comprimento da mangueira de saída: ..... 190 cm
Código EAN: 4242005529308
Tipo de instalação: ..... Integrável

Acessórios opcionais

SGZ0BI02	Perfis laterais em inox 81,5 cm
SGZ0CL01 :	
SGZ1010	EXTENSÃO AQUA-STOP
SGZ8BI00 :	
SMZ1051EU :	
SMZ2014	Acessórios máquinas lavar loiça
SMZ2056	Porta inox p/ m.l.loiça 60cm integr.
SMZ5000	Acessórios máquinas lavar loiça
SMZ5003	Acessórios máquinas lavar loiça
SMZ5100	Cesto para talheres
SMZ5300	Suporte para 4 copos de vinho

4 242005 529308

[1] Escala de Classe de Eficiência Energética de A a G
[2] Consumo de energia em kWh para 100 ciclos (no programa Eco 50 °C)
[3] Duração do Programa Eco 50 °C

Serie 4, Máquina de Lavar Loiça Totalmente Integrável, 60 cm SMV4HVX14E

Máquina de lavar loiça com cestos flexíveis e controlo remoto através da app Home Connect.

ETIQUETA DE EFICIÊNCIA ENERGÉTICA
- Classe de Eficiência Energética[1]: C
- Energia[2] / Água[3]: 75 kWh / 9 litros
- Capacidade: 14 talheres
- Duração do programa[4] 4:55 (h:min)
- Nível de ruído: 46 dB(A) re 1 pW
- Classe de Eficiência de Ruído: C
- Nível de ruído (programa silêncio): 45(A) re 1 pW

PROGRAMAS / FUNÇÕES
- 6 Programas: Eco 50 °C, Auto 45-65 °C, Intensivo 70 °C, 1 hora 65 °C, Silence 50 °C, Favorito
- Programa Favorito
- 4 Funções Especiais: Home Connect - Controlo remoto via Wi-Fi, ExtraDry, Half Load, SpeedPerfect+
- Programa de manutenção para limpeza da cuba
- Funções adicionais disponíveis através da app Home Connect: HygienePlus, Silence on demand

TECNOLOGIA E SENSORES
- Permutador de calor
- AquaSensor
- Assistente de dosagem
- Sistema GlassProtect
- Motor EcoSilence Drive
- Sistema de filtragem com autolimpeza, tripartido
- Cuba em Inox/Polinox

SISTEMA DE CESTOS
- Sistema de cestos VarioFlex
- Gaveta Vario - 3º nível de carga
- Cesto superior regulável em altura com RackMatic
- Rodas de fácil deslize no cesto inferior
- Cesto inferior com travão para evitar descarrilamento
- Suportes rebatíveis no cesto superior /2x)
- Suportes rebatíveis para pratos no cesto inferior (4x)
- 2 suportes dobráveis no cesto superior, para chávenas pequenas

FUNCIONAMENTO / MANUSEAMENTO
- Controlo Remoto via app Home Connect
- Comando TouchControl de acesso superior
- InfoLight, projeção de luz para o solo a indicar funcionamento do aparelho, vermelho
- Indicador de tempo restante
- Sinal acústico de fim do programa
- Programação diferida até 24 horas

SEGURANÇA E ACESSÓRIOS
- AquaStop com garantia vitalícia contra danos provocados por eventuais fugas de água
- Protecção contra vapores

MEDIDAS
- (AxLxP): 81.5 x 59.8 x 55 cm

[1] Escala de Classes de Eficiência Energética de A a G
[2] Consumo de energia em kWh para 100 ciclos (no programa Eco 50 °C)
[3] Consumo de água em litros por ciclo (no programa Eco 50 °C)
[4] Duração do Programa Eco 50 °C

Serie 4, Máquina de Lavar Loiça Totalmente Integrável, 60 cm SMV4HVX14E

medidas em mm

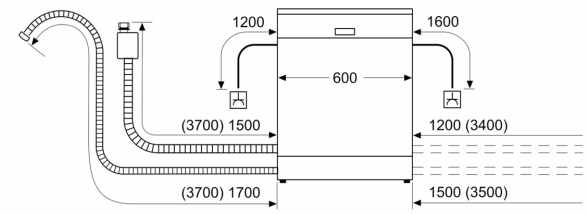

⏚ tomada
( ) valores com o conjunto de prolongamento

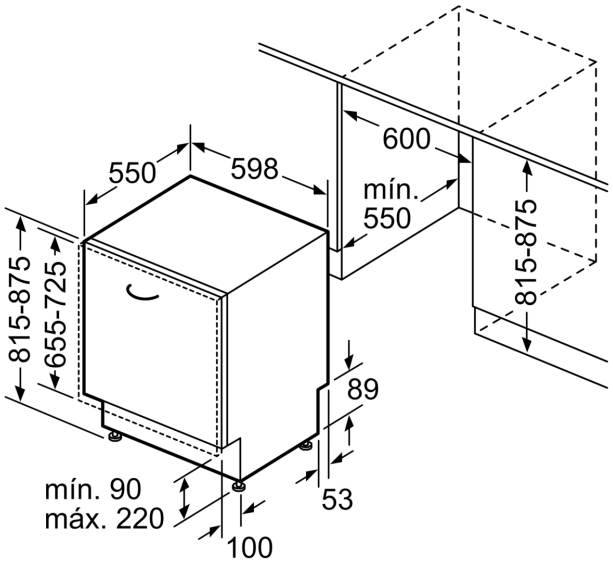

Medidas em mm