Forno

TA7PK721B

Cozinhe com vapor. Para melhores resultados
Os fornos da série 7000 MealAssist com SteamBake são fornos compactos que utilizam o vapor para que obtenha uma cozedura uniforme, com uma melhor cor e uma crosta crocante. O Ecrã tátil CookSmartTouch ajuda-lhe nas receitas mais simples do quotidiano e nos seus pratos mais ambiciosos.

Product Benefits & Features



O SteamBake. Os melhores resultados de cozedura utilizam vapor
O forno com função SteamBake permite-lhe adicionar vapor ao cozer. Os pratos ficam com melhor cor e crosta e são aquecidos uniformemente sem ter de virar o tabuleiro ou os alimentos.



CookSmart Touch. Cozinha inteligente na ponta dos seus dedos
O ecrã CookSmart Touch com navegação por toque permite-lhe receber dicas de cozedura e selecionar funções do forno. E com dicas de poupança de energia, pode cozinhar de forma mais eficiente. Os seus pratos e métodos favoritos podem ser guardados na aplicação e enviados para o



Funções e Receitas. Definições automáticas e orientação passo a passo.
As funções de cozedura assistida oferecem as melhores definições e opções automáticas, como Assar, Reaquecer e Levedar Massa, para resultados excecionais. A função de Receitas Assistidas proporciona orientação passo a passo para cozinhar carne, pastelaria, pratos à base de



Limpeza pirolítica. A função de autolimpeza
Com temperaturas elevadas, a função de limpeza pirolítica transforma a gordura e os resíduos alimentares em cinzas, para que possa limpá-lo facilmente com um pano húmido.



Garanta uma cozedura precisa com o novo Sonda Térmica
A Sonda Térmica envia uma notificação quando a temperatura desejada é atingida e permite-lhe acompanhar o processo de cozedura de forma precisa, garantindo resultados perfeitos.

- Forno compacto
- Forno multifunções com aquecimento com resistência circular
- Eficiência energética: A+
- 2 níveis de cozedura
- Aquecimento rápido automático
- Programas automáticos com sonda térmica
- Sistema PYROLUXE® auto-limpeza com alarme
- Proposta de temperatura
- Memórias
- Regulação eletrónica da temperatura
- Segurança para crianças
- Indicador de calor residual
- Touch Control
- Display multifunções

AEG

Forno

TA7PK721B

Product Specification

Tipologia do produto	Forno elétrico integrável
Classe energética	A+
Temperaturas	30°C - 300°C
Display	Display CookSmart Touch 4,3 '', com WiFi
Tipo de controlo	Tátil
Capacidade útil (L)	45
Potência máxima, w	3000
Potência grelhador, w	1900
Funções de aquecimento	Aquecimento inferior, Assar pão, Descongelar, Desidratante, Levedar massa, Grill, Ventoinha no modo conservação do calor, Ar quente, Calor inferior + Ar quente ventilado, Calor superior + Ar quente ventilado, Calor superior e inferior, Manter quente, Aquecer pratos, Conservar, Refrescar, Reaquecer, Assar, Cozedura lenta, Direct Steam, Estufar, Calor superior
Dimensões de encastre (AxLxP), em mm	450x560x550
Índice de eficiência energética	79.7
Consumo energético em modo standard (kWh/ciclo)	0.99
Consumo energético em circulação forçada (kWh/ciclo)	0.59
Cavidade	Média
Número de compartimentos	1
Tipo de forno	elétrico
Conetividade	Sim
Câmara	Não
Varioguide	Sim
Receitas Sous Vide	Não
Receitas	Não
Funções de memória	Sim
Nível de ruido dB(A)	48
Limpeza	Pirólise
Cor	Preto
Altura, mm	455
Largura, mm	595
Profundidade, mm	567
Acessórios	Kit de regulacão em altura
Altura encastre, mm	450
Largura encastre, mm	560
Profundidade encastre, mm	550
Voltagem, V	220-240
Frequência, Hz	50
PNC	944 005 084
EAN	7333394069098

PSGBOV230DE00001

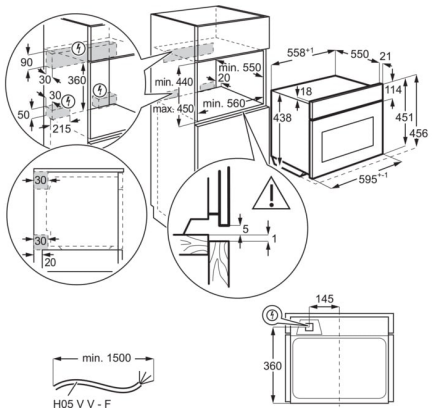

PSGBOV230DE00002

