Forno compacto Série 5000 Micro-ondas com LUX

TM5NK401B



Micro-ondas e grill tudo em um
Uma combinação de micro-ondas e grill que permite reaquecer, cozinhar, descongelar e gratinar os seus pratos com um resultado mais rápido e uniforme.

Product Benefits & Features



Micro-ondas com Ar Quente: Para um aquecimento melhor e mais rápido.
O Micro-ondas com Ar Quente oferece duas funções – micro-ondas e cozedura por convecção. Esta tecnologia combina a circulação de ar quente com a avançada tecnologia de micro-ondas e um prato giratório, garantindo que os alimentos cozinhem mais rapidamente e de forma mais uniforme



CookSmart Touch. Cozinha inteligente na ponta dos seus dedos
O ecrã CookSmart Touch com navegação por toque permite-lhe receber dicas de cozedura e selecionar funções do forno. E com dicas de poupança de energia, pode cozinhar de forma mais eficiente. Os seus pratos e métodos favoritos podem ser guardados na aplicação e enviados para o



Funções e Receitas. Definições automáticas e orientação passo a passo.
As funções de cozedura assistida oferecem as melhores definições e opções automáticas, como Assar, Reaquecer e Levedar Massa, para resultados excecionais. A função de Receitas Assistidas proporciona orientação passo a passo para cozinhar carne, pastelaria, pratos à base de

Função grill. Para dourar e tostar muito mais rápido
Perfeita para torradas ou pratos crocantes, a função grelhador é mais rápida do que os métodos de grelhar e dourar tradicionais.



Abertura e Fecho suave. Sempre suave e silenciosa.
O sistema de Fecho e Abertura Suave garante uma abertura e fecho suaves e silenciosos da porta – com apenas um toque, sem esforço, para que tenha uma experiência premium

- Forno compacto
- Forno com função micro-ondas
- Potência micro-ondas: 1000 W
- Aquecimento rápido automático
- Proposta de temperatura
- Regulação eletrónica da temperatura
- Desconexão automática de segurança
- Indicador de calor residual
- Botões escamoteáveis
- Funções eletrónicas: Bloqueio para crianças (modo desligado), Electronical door switch, Regulação eletrónica da temperatura, Aquecimento rápido selecionável, Início diferido, Conetividade, Duração da cozedura, Tempo e fim de cozedura, Cronómetro, Modo demonstração com código, Intensidade luminosa regulável (ON), Bloqueo de funções (em funcionamento), Indicador de aquecimento residual (°C), Informação de serviço, Proposta de temperatura, Hora do dia, 12 variety of pre-set cooking programmes 'Assist', Acoustic signal (Buzzer), Controlo via App, Desconexão de segurança automática, Ajuste de volume de sinal acústico, Teclas sonoras & alarme acústico/erro, tons de ativação e desativação, Temporizador, Microwave Power level proposal, Botão luz interior (menu + acesso direto), Indicação de temperatura real (°C)
- Iluminação interior de halogéneo
- Iluminação automática com abertura da porta
- Interior em esmalte de fácil limpeza
- Ventilador de arrefecimento
- Tabuleiros incluídos: Prato giratório (pequeno)

Forno compacto Série 5000 Micro-ondas com LUX

TM5NK401B

Product Specification

Tipologia do produto	Forno elétrico integrável
Classe energética	-
Temperaturas	30°C - 230°C
Display	LUX
Tipo de controlo	Escamoteáveis planos
Capacidade útil (L)	44
Potência máxima, w	2100
Potência grelhador, w	1200
Funções de aquecimento	Descongelar, Micro-ondas com grill, Grill + micro-ondas, Grelhador, Líquidos, Derreter, Microondas 100-1000W, Pipocas, Reaquecer
Dimensões de encastre (AxLxP), em mm	450x560x550
Cavidade	Média
Número de compartimentos	1
Tipo de forno	elétrico
Conetividade	Sim
Câmara	Não
Varioguide	Sim
Receitas Sous Vide	Não
Receitas	Não
Funções de memória	Não
Limpeza	Aqua Clean
Cor	Preto

Altura, mm	455
Largura, mm	595
Profundidade, mm	567
Acessórios	Conjunto de grelhas, Parafusos de madeira, Prato rotativo pequeno
Altura encastre, mm	450
Largura encastre, mm	560
Profundidade encastre, mm	550
Voltagem, V	220-240
Frequência, Hz	50
PNC	944 005 052
EAN	7333394032818

PSGBOV230DE00001

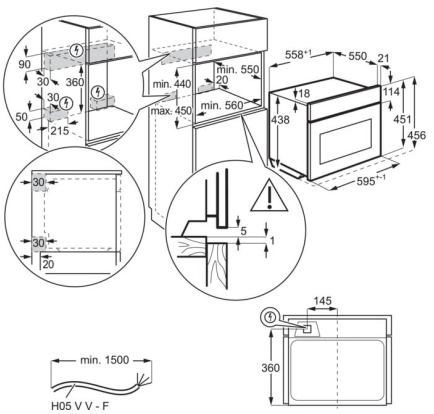

PSGBOV230DE00002

