Serie 6, Forno integrável, 90 x 60 cm, Inox
VBD5780S0







O forno de 90 cm com ar quente: alcance resultados perfeitos a assar ou cozer alimentos de grande dimensão ou pratos com grandes quantidades e variedades de alimentos.

- **Ar quente circulante**: resultados perfeitos em 2 níveis graças à distribuição ótima do calor.
- **Visor LCD, branco**: fácil de usar graças ao acesso direto às funções adicionais do forno.
- **Comandos ocultáveis**: para uma limpeza fácil da parte frontal do seu forno.
- **Autolimpeza Pirolítica**: acabou a dificuldade de limpar o forno manualmente, graças à autolimpeza que elimina toda a sujidade.
- **Assistente de limpeza**: opção de limpeza com água que facilita a limpeza do forno, para situações de sujidade muito ligeira.

Tipo de construção: .....Encastre
Sistema de limpeza incluído: .....Pirolítico+Hidrolítico
Medidas do nicho para instalação (AxLxP): .600-604 x 860-864 x 560 mm
Dimensões do produto: .....594x896x570 mm
Dimensões do produto embalado: ..... 693 x 968 x 680 mm
Material do painel de controlo: ..... Inox escovado
Material da porta: .....Vidro
Peso líquido: ..... 61.2 kg
Volume útil (da cavidade): .....112 l
Material da cavidade: .....Outro
Controlo de temperatura: .....Electrónicos
Quantidade de luzes interiores: 2
Comprimento do cabo de ligação: .....115.0 cm
Código EAN: 4242005034758
Número de cavidades - (2010/30/CE): 1
Classe de Eficiência Energética - (2010/30/EC): .....A+
Consumo de energia por ciclo convencional: ..... 0.83 kWh/ciclo
Consumo de energia por ciclo ar forçado convencional: .....1.40 kWh/ciclo
Índice de Eficiência Energética (2010/30/EC): .....81.4 %
Potência da ligação: .....4200 W
Protetor de fusível: ..... 12; 20 A
Voltagem: ..... 220-240 V
Frequência: ..... 50; 60 Hz
Tipo de ficha: . sem ficha (necessário eletricista para ligação elétrica)
Acessórios incluídos: .....1 x Tabuleiro esmaltado, 1 x Grelha, 1 x Assadeira universal

---

4 242005 034758

Serie 6, Forno integrável, 90 x 60 cm, Inox
VBD5780S0

O forno de 90 cm com ar quente: alcance resultados perfeitos a assar ou cozer alimentos de grande dimensão ou pratos com grandes quantidades e variedades de alimentos.

- Intervalo de temperatura 50 °C - 280 °C
- Volume: 112 l

Sistema de railes

- Rail telescópico independente para colocar em qualquer nível do forno

Design:

- Comandos rotativos, embutiveis, TouchControl, redondos
- Forno de grande capacidade com esmalte cinza

Limpeza:

- Limpeza automática pirolítica com 3 níveis: Eco, Normal e Plus
- Assistente de limpeza (hidrólise manual)
- Interior da porta em vidro

Conforto:

- Visor LCD (branco), Controlo eletrónico Comfort
- Relógio eletrónico com hora, alarme, programação do tempo de início e fim de cozedura
- Preaquecimento rápido automático
- Iluminação em halogéneo
- Turbina de arrefecimento
- Puxador em inox

Acessórios:

- Acessórios incluídos: tabuleiro esmaltado, grelha, tabuleiro universal
- Porta com temperatura baixa
- Bloqueio eletrónico da porta, Bloqueio de segurança, Desligar automático, Indicação de calor residual, Interruptor contacto da porta
- Comprimento cabo elétrico: 115 cm
- Tensão nominal: 220 - 240 V
- Potência de ligação 4.2 kW
- Classe de eficiência energética: A+numa escala de classes de eficiência energética de A+++ até D*
- Consumo de energia por ciclo na função de aquecimento convencional:0.83 kWh
- Consumo de energia por ciclo na função de aquecimento por circulação forçada de ar:1.4 kWh
- Número de cavidades: 1 Fonte de energia: elétrica Volume útil do compartimento:112 l
- * de acordo com o REGULAMENTO DELEGADO (UE) N.º 65/2014

Medidas:

- Dimensões do aparelho (AxLxP): 594 x 896 x 570 mm
- Dimensões do nicho (AxLxP): 600-604 x 860-864 x 560 mm
- “Por favor consulte o esquema técnico de instalação"

Serie 6, Forno integrável, 90 x 60 cm, Inox
VBD5780S0

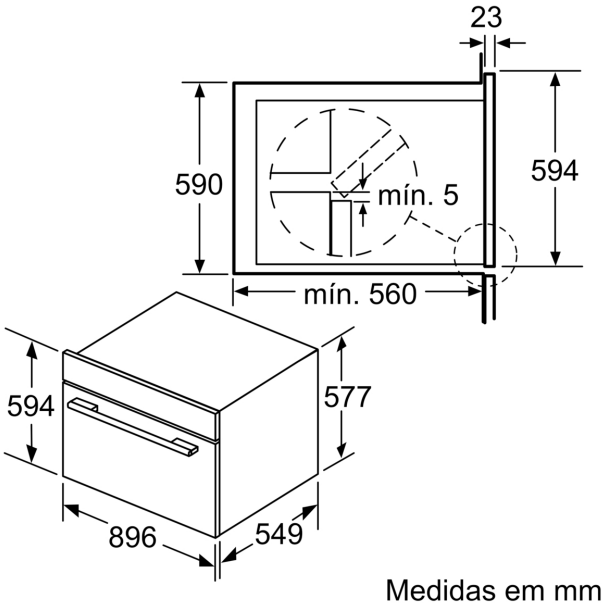

Medidas em mm

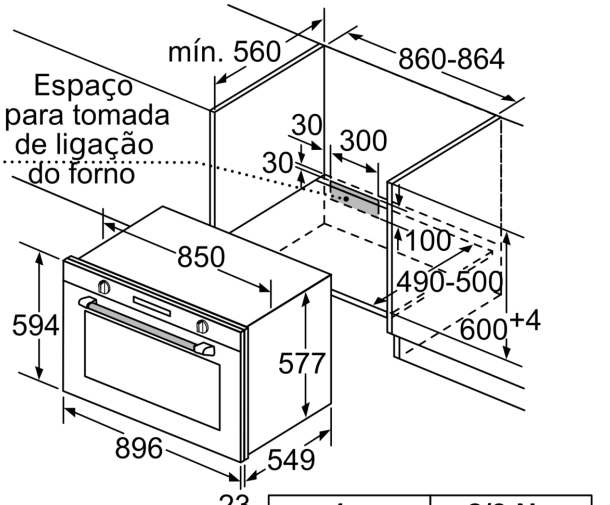

	1~	2/3 N ~
4,2 kW	mín. 20 A	mín. 12 A

Medidas em mm

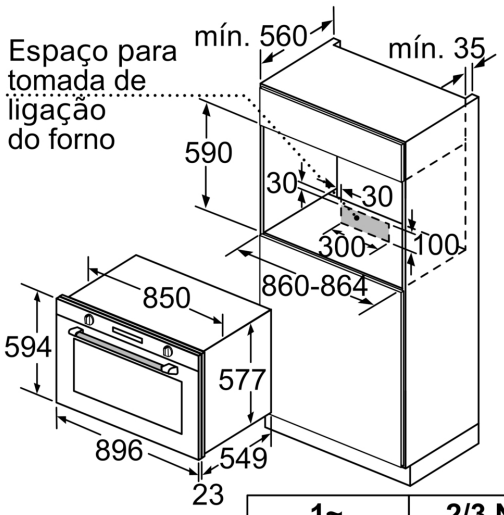

	1~	2/3 N ~
4,2 kW	mín. 20 A	mín. 12 A

Medidas em mm