Serie 6, Máquina de secar roupa com bomba de calor, 8 kg
WQG235D1ES











A máquina de secar roupa com bomba de calor que proporciona um consumo de energia constantemente baixo, com Condensador de Auto Limpeza e que sabe quando a sua carga está pronta, graças à função Auto Dry.

- **Self Cleaning Condenser**: o condensador elimina automaticamente a sujidade e os residuos para manter o consumo constante de energia.
- **Auto Dry**: seca automaticamente a roupa exatamente como deseja.
- **Programa de roupa de cama com tambor reversível**: resultados perfeitos em todas as secagens, mesmo em cargas mistas de peças grandes e pequenas.
- **Opção de Meia Carga**: otimiza as configurações de secagem (carga e duração) para as cargas pequenas.
- **Uma máquina de secar roupa amiga do ambiente, com o agente mais ecológico do mundo (R290).**

Technical data

Tipo de instalação: ..... Livre instalação
Tampo amovível: ..... Não
Dobradiça da porta: ..... Direita
Comprimento do cabo de ligação: ..... 145 cm
Dimensões do produto: ..... 842x598x613 mm
Peso líquido: ..... 56.5 kg
Gás fluorado com efeito estufa: R290
Dispositivo hermeticamente fechado: ..... Sim
Código EAN: 4242005521210
Potência da ligação: ..... 600 W
Protetor de fusível: ..... 10 A
Voltagem: ..... 220-240 V
Frequência: ..... 50 Hz
Capacidade máxima em kg num ciclo de lavagem: ..... 8.0 kg
Classe de eficiência energética[1]: C
Consumo de energia ponderado por ciclo (UE 2017/1369): ..... 1.02 kWh/ciclo
Consumo de energia ponderado por 100 ciclos (UE 2017/1369): 102 kWh/100 cycles
Eficiência de condensação (UE 2017/1369): ..... 88 %
Duração do programa com metade da capacidade (UE 2017/1369): 1:59
Duração do programa com capacidade nominal (UE 2017/1369): 2:59

Acessórios opcionais

WMZ20600	Cesto para secadoras
WTZ27400	Kit instalação coluna (mesa extraível)
WTZ27410	Kit instalação coluna

4 242005 521210

[1] Escala de Classe de Eficiência Energética de A a G

Serie 6, Máquina de secar roupa com bomba de calor, 8 kg
WQG235D1ES

A máquina de secar roupa com bomba de calor que proporciona um consumo de energia constantemente baixo, com Condensador de Auto Limpeza e que sabe quando a sua carga está pronta, graças à função Auto Dry.

Etiqueta Eficiência Energética
- Classe de eficiência energética[1]: C
- Energia[2]: 102 kWh
- Capacidade de carga: 8 kg
- Duração[3]: 2:59 h:min
- Classe de eficiência de ruído: B (numa escala de A a D)
- Nível de ruído[3]: 61 dB (A) re 1 pW
- Classe de eficiência de condensação: B (numa escala de A a D)
- Eficiência de condensação[3]: 88%

Programas Especiais
- Programas standard: Algodão, Sintéticos
- Programa Roupa de Cama: com rotação reversível do tambor para evitar o entrelaçamento de peças grandes como, por exemplo, roupa de cama.
- Programas especiais: Algodão, Camisas, Algodão Eco, Plumas/Penas, Delicados, Toalhas, Mix, Programa Super 40 min., Roupa desportiva, sintéticos, Acabamento para lãs, Programa Temporizado Quente, roupa de cama, Higiene Plus

Opções
- Fase anti-rugas no final do programa (120 min)
- Opção meia carga: para otimizar a secagem para pequenas cargas de roupa
- Teclas TouchControl: Seco para guardar, Extra seco para guardar, Delicado, meia carga, Secar para engomar, Fim diferido, Engomar fácil, Sinal Sonoro, Start / Reload / Pause, 24 h Fim diferido, Seco para guardar, Extra seco para guardar, Delicado, meia carga, Secar para engomar, Engomar fácil, Sinal Sonoro, Start / Reload / Pause

Conforto e Segurança
- Condensador com autolimpeza automática
- Compressor Speed para tempos de secagem reduzidos e sem aumento de consumo de energia
- Sistema de secagem Duo-Tronic
- Display grande de LED para indicação do tempo residual, pré-programação horária do fim do programa, decorrer do programa e funções adicionais
- Recomendação de carga
- Cronometro de contagem de funcionamento: faz a contagem do número de programas realizados.
- Selector rotativo de programas
- Sensitive Drying System: Tambor de aço inoxidável e grande volume com superfície elíptica e pás assimétricas
- Laterais com design anti-vibração: maior estabilidade e silêncio
- Cesto de lãs não incluido no fornecimento. Pode ser adquirido como Acessório extra
- Iluminação interior do tambor por LED's
- Kit de ligação ao esgoto para secadores de condensação
- Bloqueio de segurança contra utilização indevida
- Sinal acústico de fim de programa
- Porta com sentido de abertura para a direita
- Gancho de fecho de porta em metal

Informação Técnica
- Pode ser colocado sob bancadas com 85 cm de altura
- Dimensões (AxLxP): 84.2 cm x 59.8 cm x 61.3 cm
- Profundidade: 61.3 cm
- Profundidade incluindo óculo: 64.8 cm
- Profundidade do aparelho com porta aberta: 109.6 cm

[1] Numa escala de eficiência energética de A a G
[2] Consumo de energia ponderado em kWh para 100 cíclos de secagem no programa Eco.
[3] Programa Eco com carga completa

Serie 6, Máquina de secar roupa com bomba de calor, 8 kg
WQG235D1ES

Medidas em mm

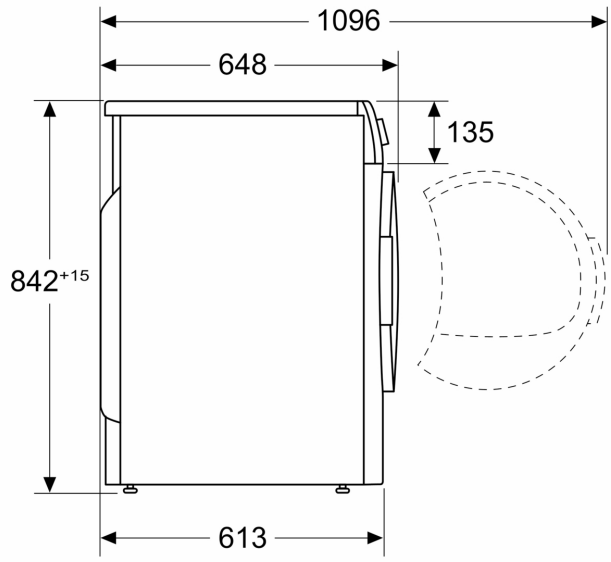

Medidas em mm

